BERG Buzzy Nitro 2-in-1

מדריך למשתמש

2-5 שנים

85-115 ס"מ

אזהרה!

סכנת חנק - חלקים קטנים -
נדרשת הרכבה על ידי מבוגר -
שמרו לשימוש בעתיד

יצרן: **BERG ברג** ארץ ייצור: סין

היבואן: **EGST ישראל בע"מ**
ח.פ. 514139591
האופה 13, אזור תעשיה לב השרון, קדימה 09-7432182
www.egst.co.il

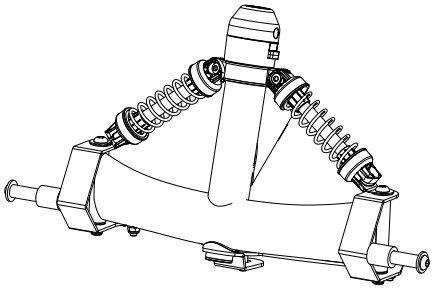

1 1x

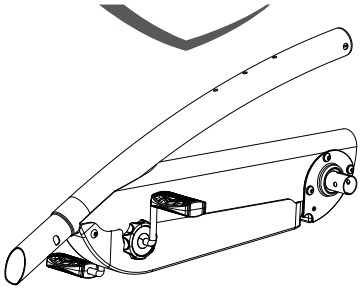

2 1x

3 1x

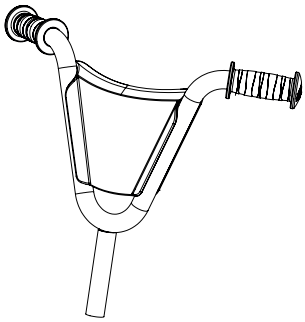

4 1x

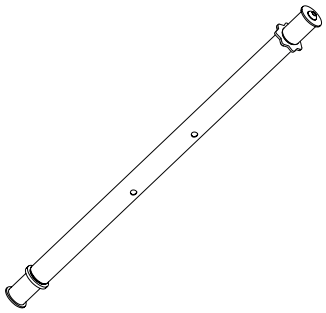

5 1x

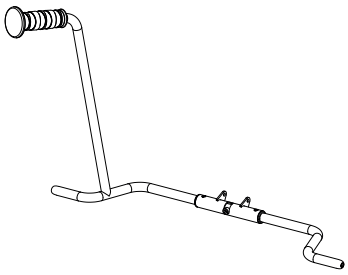

6 1x

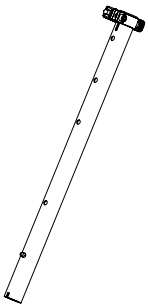

7 1x

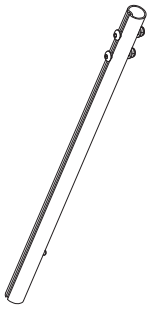

8 1x

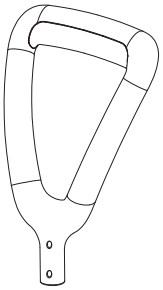

9 1x

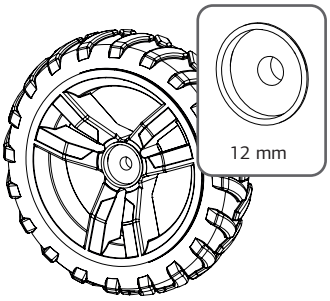

10 2x

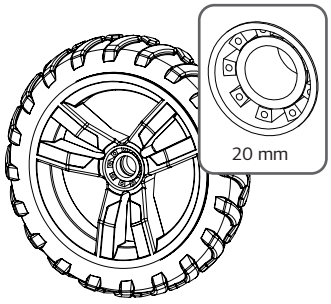

11 2x

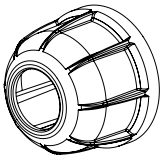

12 2x

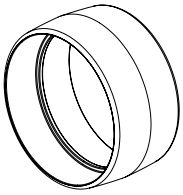

13 1x

14 4x

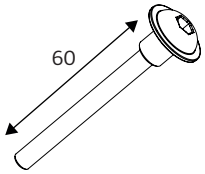

15 1x

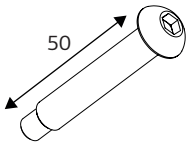

16 1x

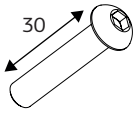

17 2x

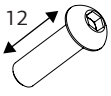

18 2x

Ø 5mm

19 1x

Ø 6mm

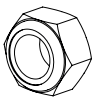

20 3x

Ø 8mm

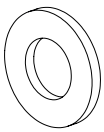

21 1x

Ø 6mm

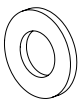

22 2x

Ø 5mm

23 2x

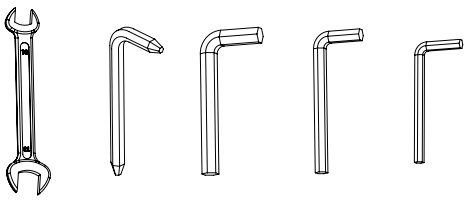

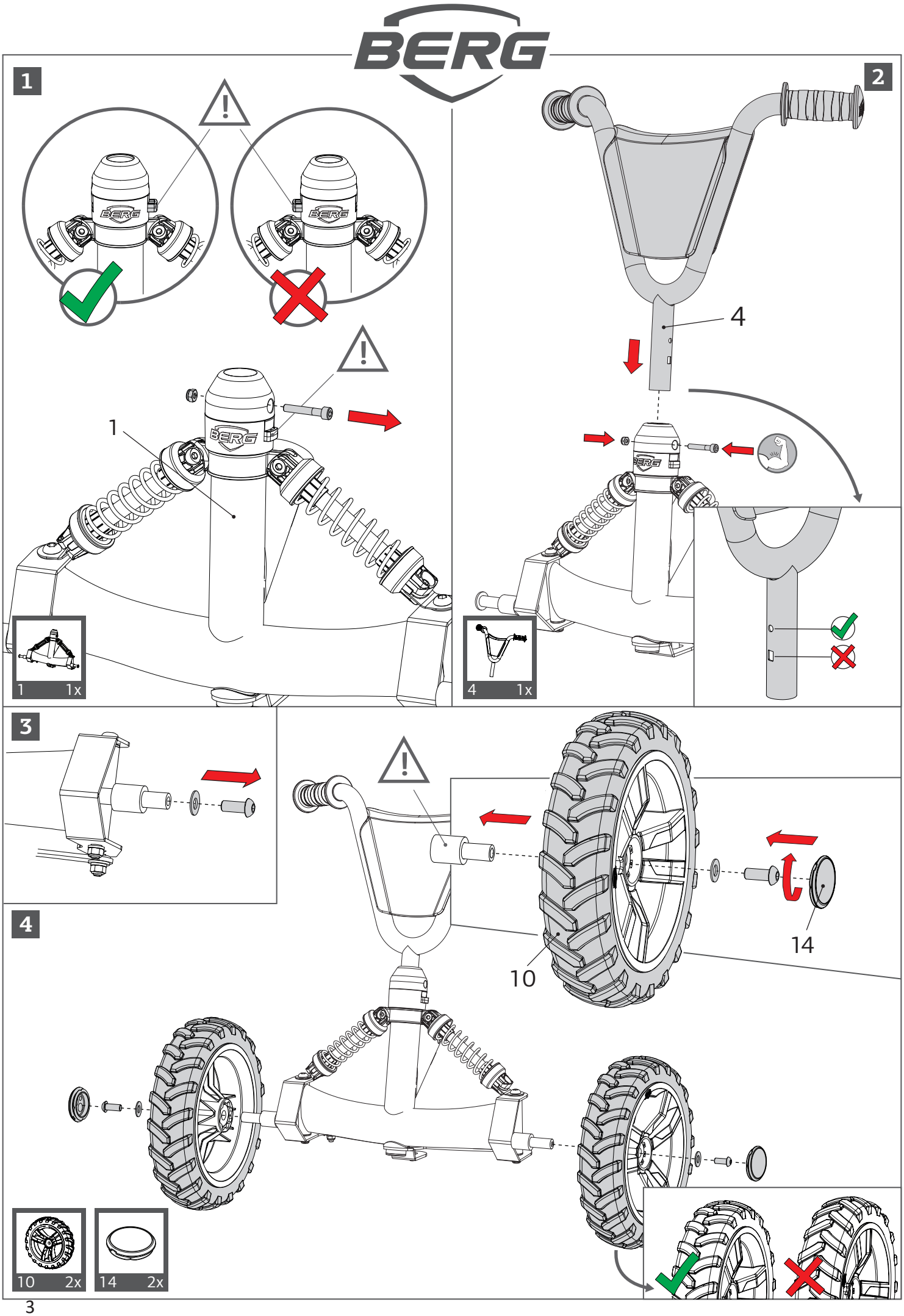
1
2
4
1
1 1x
4 1x
3
4
10
14
10 2x
14 2x

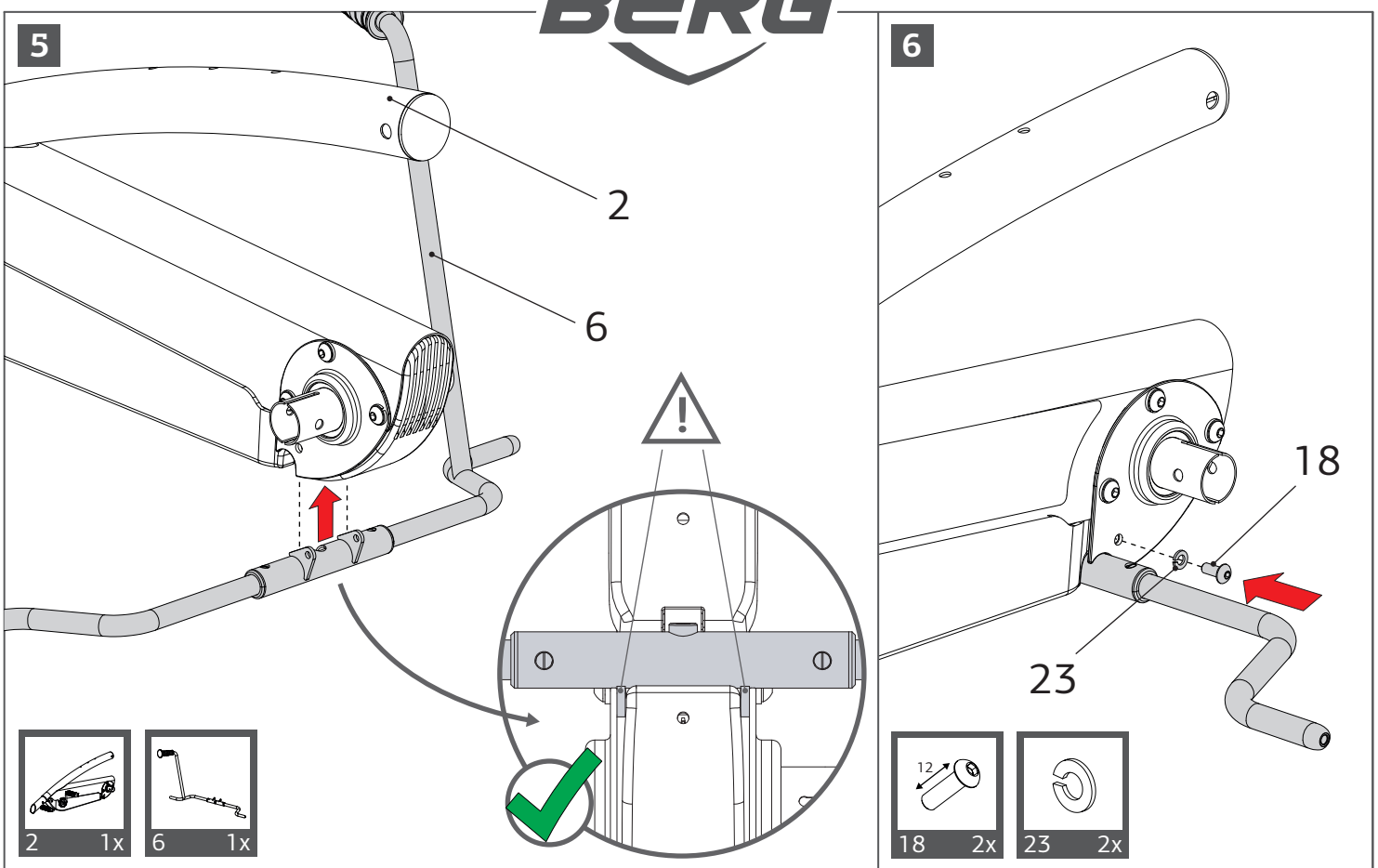
5
2
6
2 1x
6 1x
6
18
23
12
18 2x
23 2x

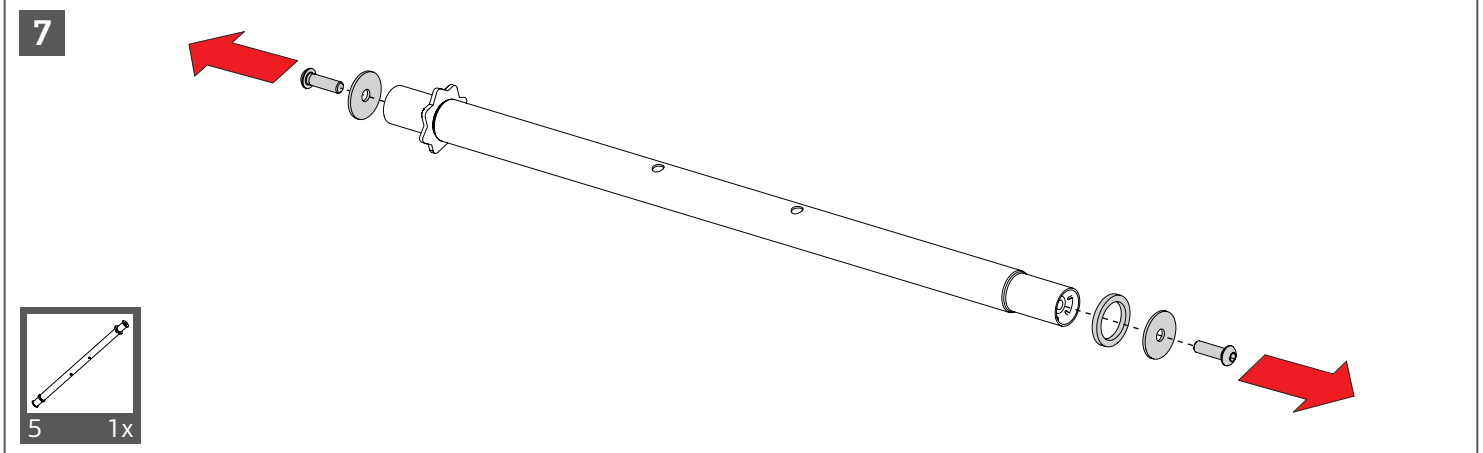
7
5 1x

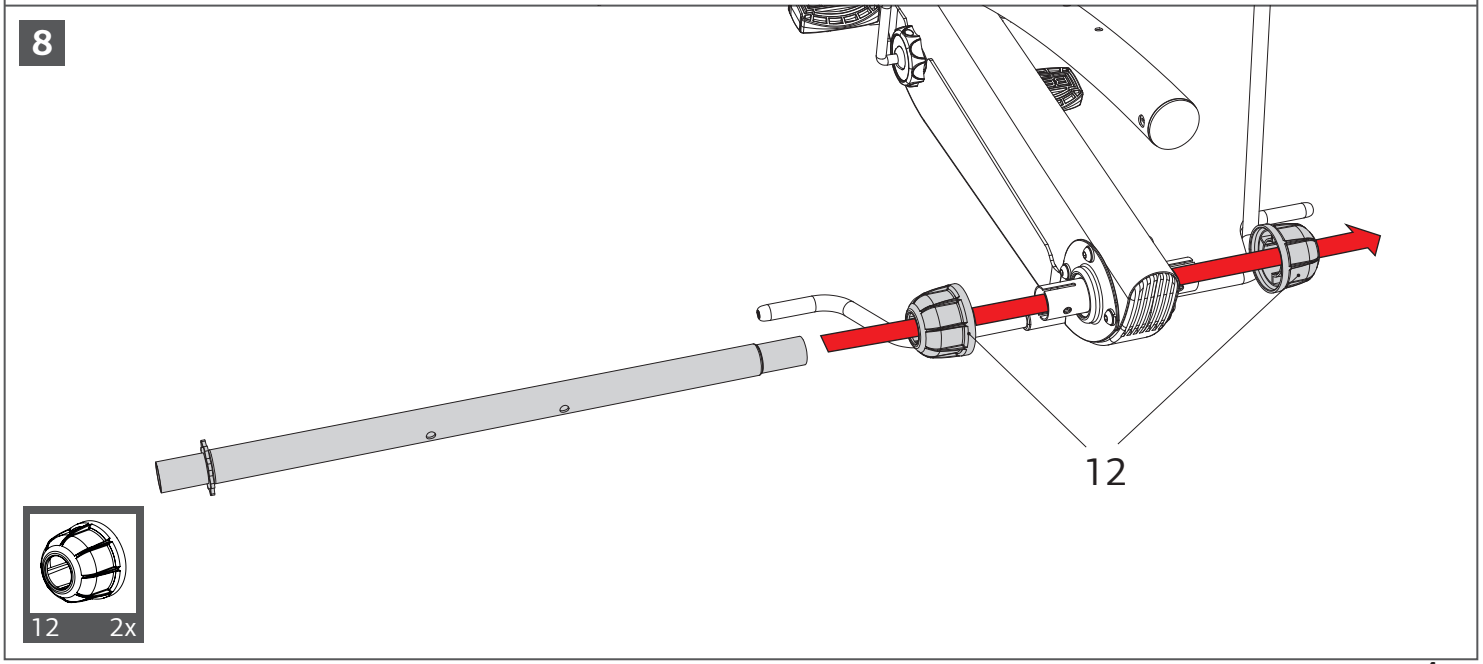
8
12
12 2x

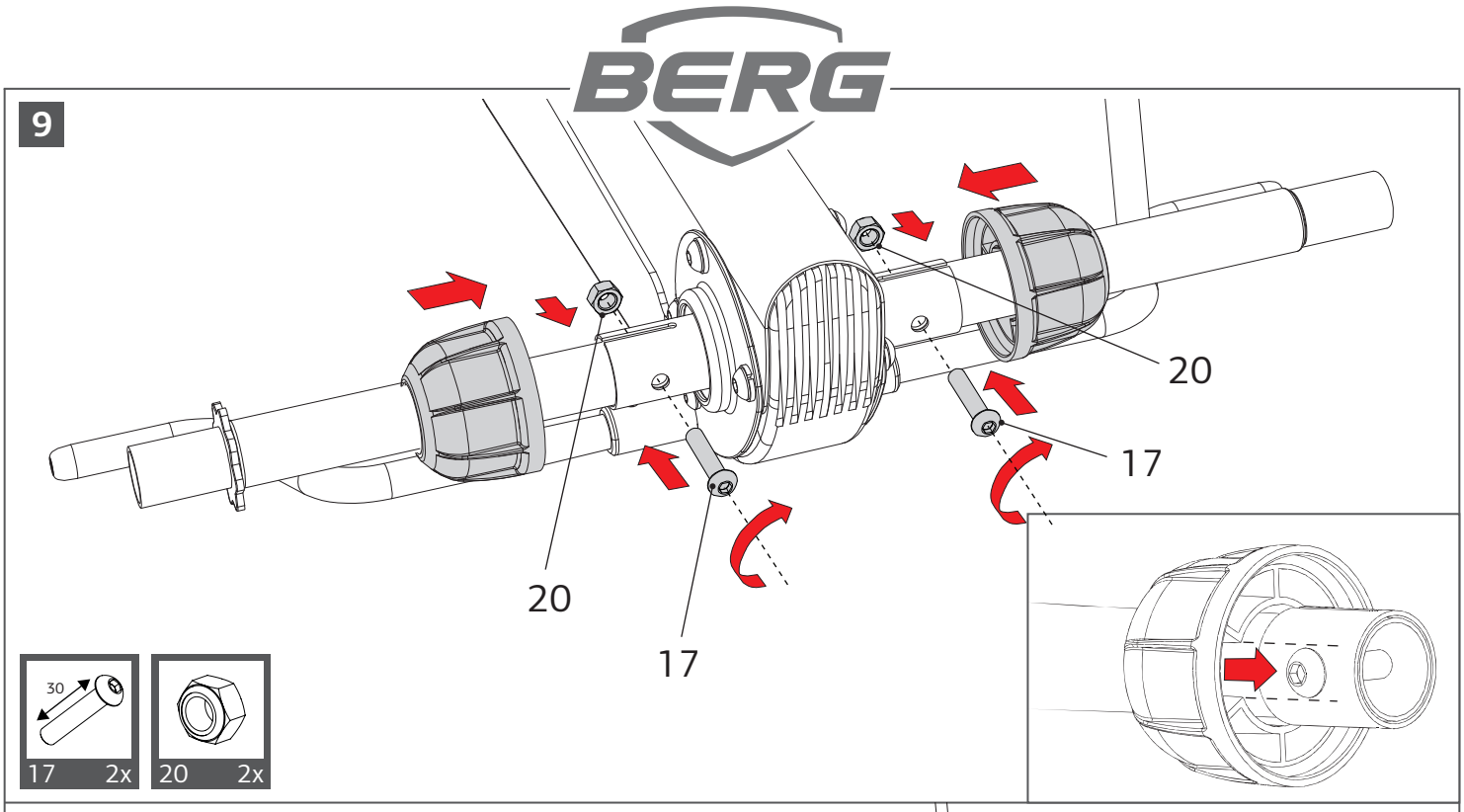
9
20
17
20
17
30
17 2x
20 2x

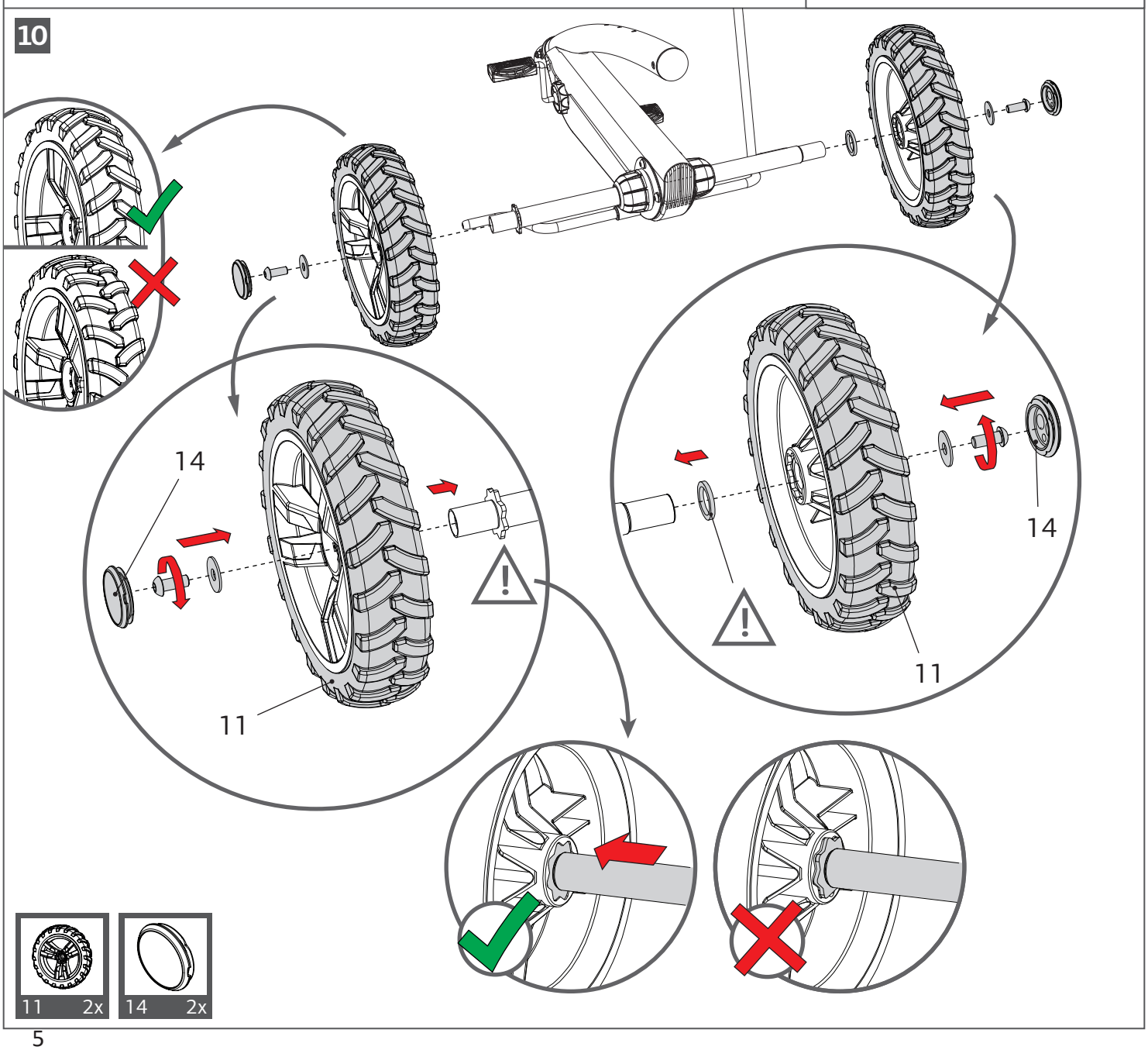
10
14
11
14
11
11 2x
14 2x

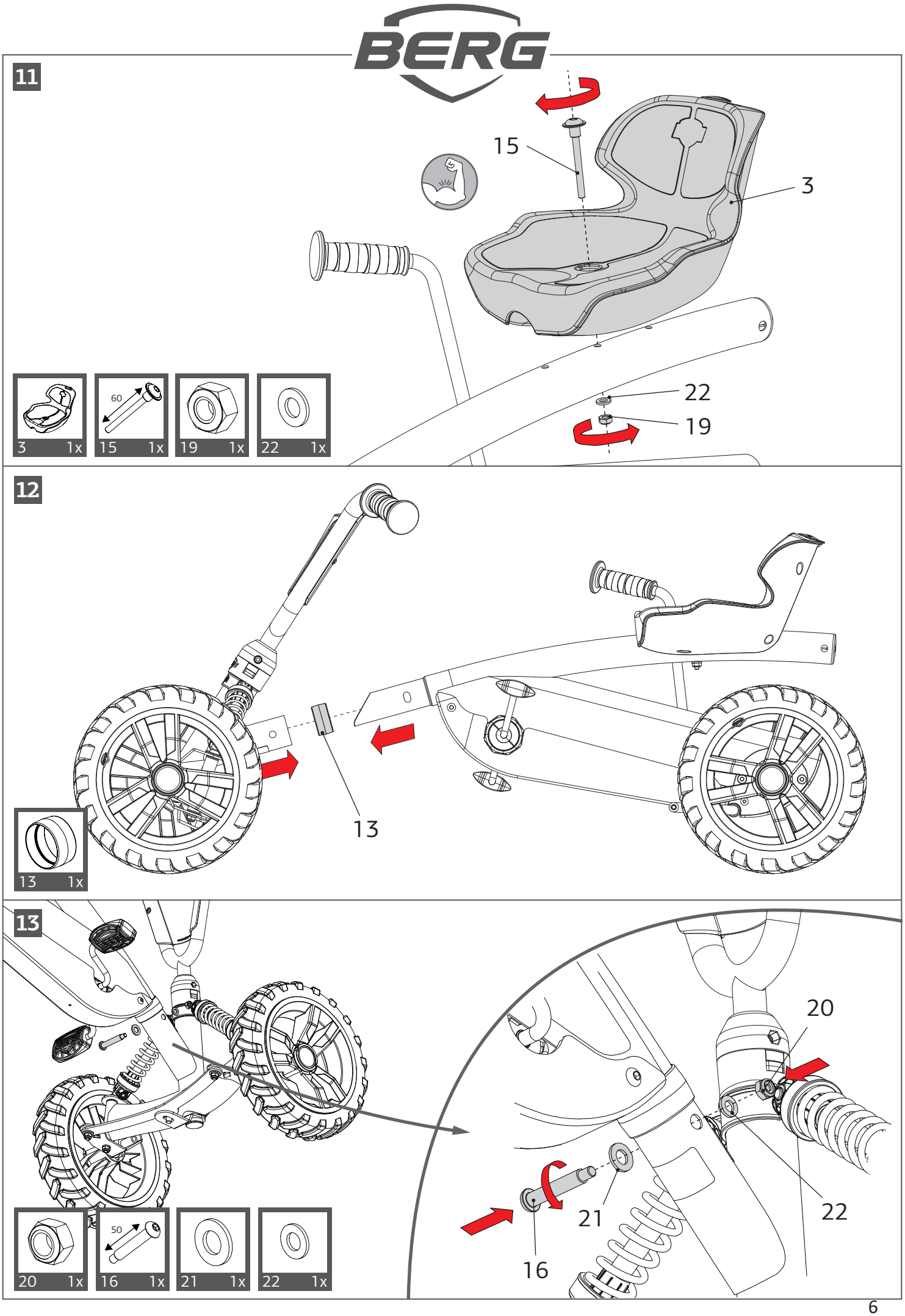
11
15
3
22
19
3 1x
60
15 1x
19 1x
22 1x
12
13
13 1x
13
20
22
21
16
20 1x
50
16 1x
21 1x
22 1x

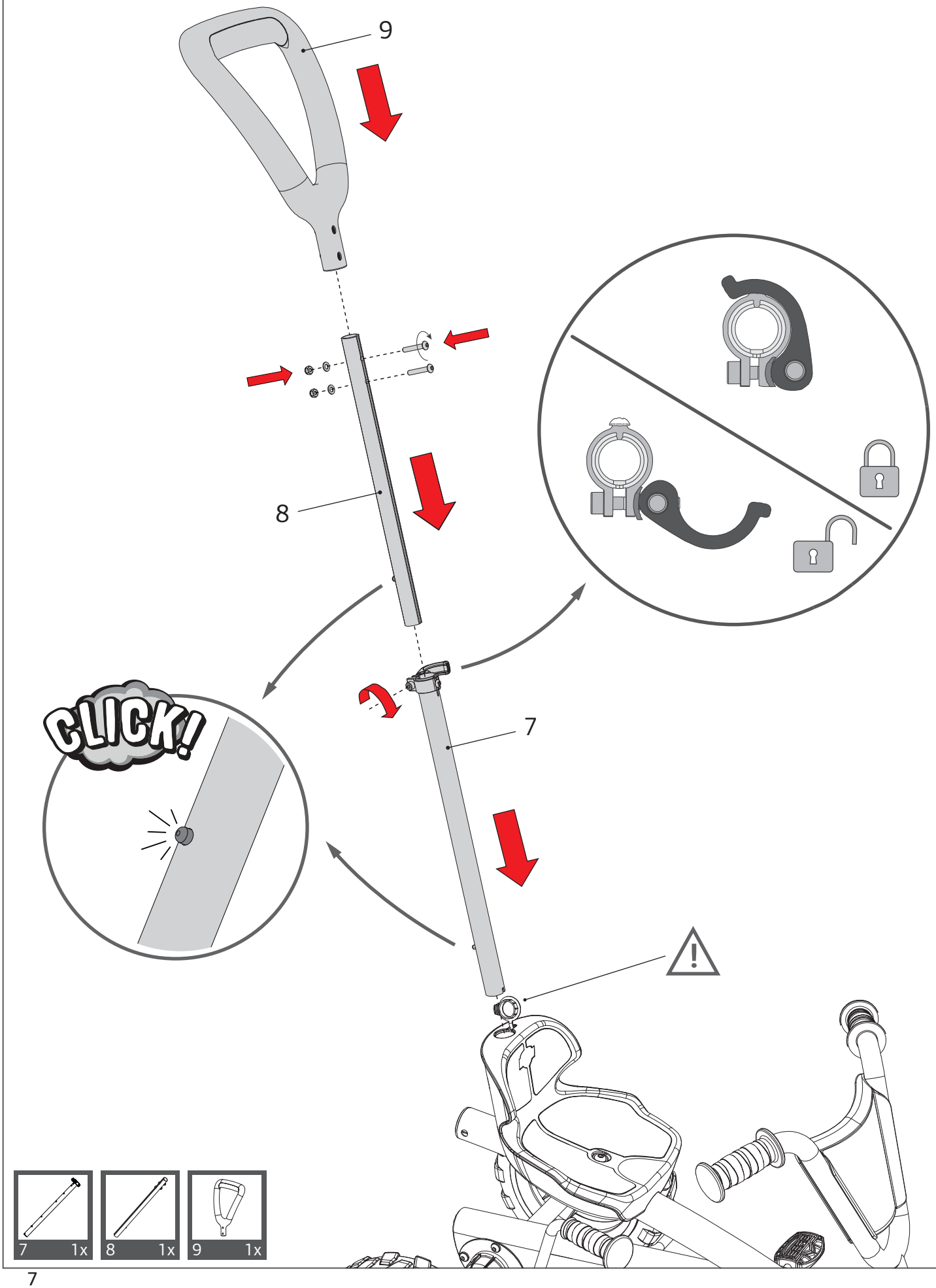
9
8
7
CLICK!
7 1x
8 1x
9 1x

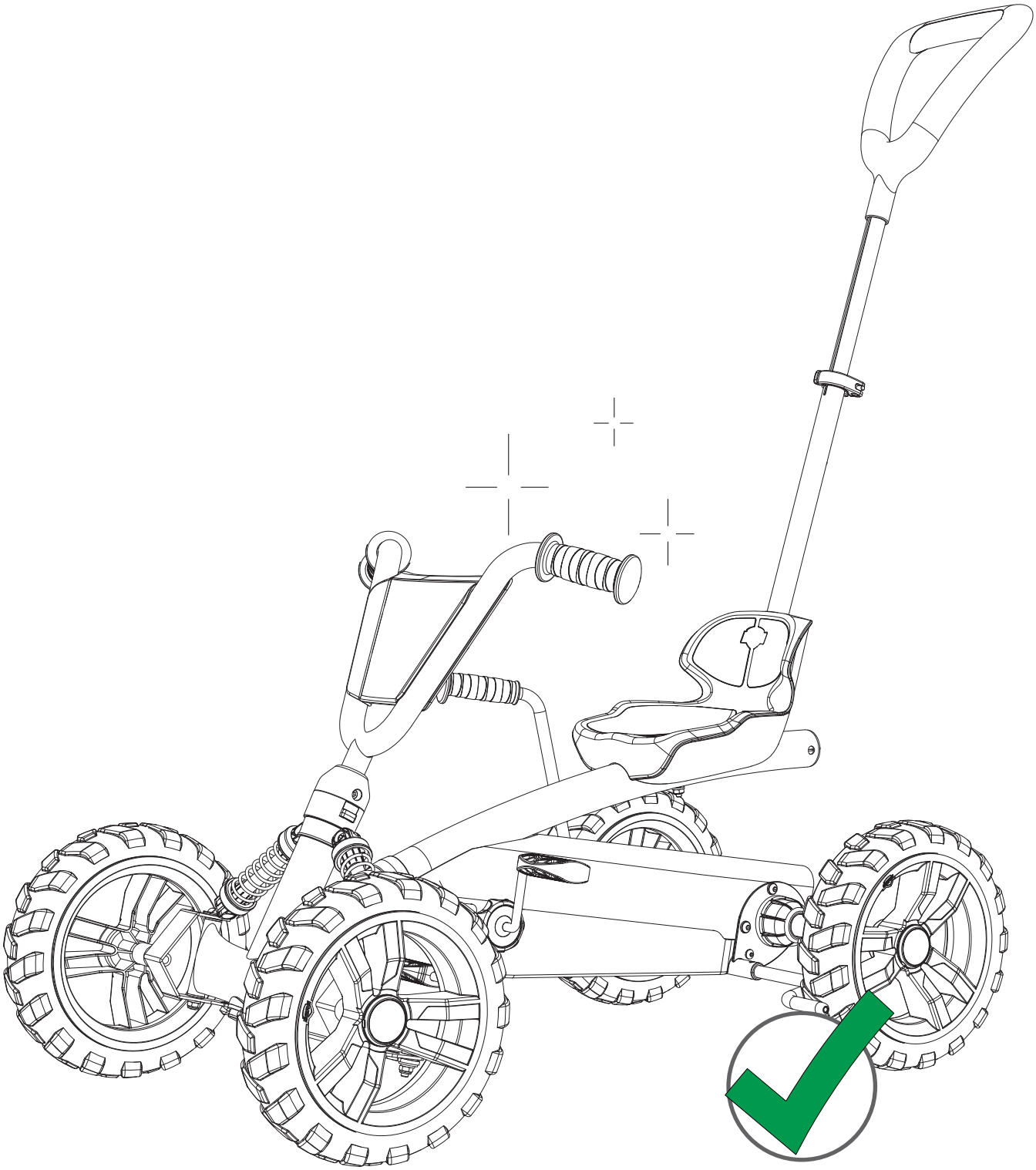

הקדמה

ברכותינו על רכישת המכונית לילדים מתוצרת BERG.

חברת BERG מתאמצת לעצב ולייצר מוצרים עמידים ובטוחים. בחירתכם במוצר של BERG אומרת שבחרתם מוצר שיעניק לכם שנים רבות של הנאה. בשל הפיתוח המתמשך של המוצרים שלנו אנו שומרים לעצמנו את הזכות לשנות את המוצר ללא הודעה מראש.

קראו בעיון את המדריך להוראות בטיחות ותחזוקה.

למוצר של BERG יש חיי מדף ארוכים, אך הוא ידרוש מעט תחזוקה מפעם לפעם. תמצאו את ההוראות לתחזוקה במדריך למשתמש זה. לאנשים שזוכרים את פעולות התחזוקה מובטחות שנים של שימוש מהנה במוצר.

היכנסו לדף הבית שלנו באתר www.egst.co.il כדי לגלות עוד לגבי BERG ולראות את המוצרים והאביזרים שלנו. אתם מוזמנים לשלוח הודעת דוא"ל ל- EGST עם הצעות לשיפורים וחוויות אחרות. תוכלו לשלוח את ההודעות שלכם לכתובת info@egst.co.il.

תוכן העניינים

1. אזהרות!

2. הנחיות למשתמש
   2.1. בטיחות
   2.2. הוראות למשתמש
      2.2.1. לפני השימוש
      2.2.2. במהלך השימוש
      2.2.3. נגרר
   2.3. מגבלות שימוש

3. תחזוקה

4. אחריות

1. אזהרות

- נדרש פיקוח מבוגר
- הרכבה על ידי מבוגר בלבד
- אין להשתמש בכבישים ציבוריים
- אל תבצעו פניות חדות בנסיעה במהירות גבוהה. המכונית עלולה לנטות!
- היזהרו מפיסות תלויות של ביגוד כמו צעיפים ושרוכי נעליים. אלה יכולים להסתבך בחלקים הנעים, וזה עלול לגרום לתאונה.
- לעולם אל תסעו במכונית אם אתם נתונים תחת השפעת אלכוהול, סמים או תרופות שעלולות להשפיע לרעה על זמן התגובה שלכם או על יכולת תשומת הלב שלכם.

2. הנחיות למשתמש

חברת BERG או הספק שלכם אינם יכולים להיות אחראים לשימוש לא נכון במוצר זה. קראו את ההנחיות שלהלן לפני השימוש כדי להשתמש במוצר זה בצורה בטוחה ותקינה. חברת BERG ו-EGST לא יהיו אחראים.

2.1. בטיחות

ילדים (מתחת לגיל 12) ישתמשו במוצר רק בהנחיית מבוגר. תמיד שימו לב לאמצעי הבטיחות הטובים ביותר. אם יש לכם שאלות או שאינכם בטוחים במשהו, פנו לספק שלכם או צרו קשר עם BERG.

2.2. הוראות למשתמש

השתמשו במוצר שלכם רק בהתאם להוראות שלהלן. כל שימוש לא מורשה עלול לגרום לפגיעות חמורות למשתמש ו/או למוצר.

2.2.1. לפני השימוש

- כוונו את המושב בהתאם לגובה המתאים למשתמש.
- ודאו שההיגוי והצמיגים מתפקדים היטב ושהברגים והאומים מהודקים.
- ביסויי מגן, שהוסרו למטרות אחזקה, יוחזרו למקומם המקורי לפני השימוש.
- ההורה אחראי להדריך את הילד כיצד להשתמש במוצר.

2.2.2. במהלך השימוש

- יש לנסוע במכונית בזהירות מאחר שנדרשת מיומנות כדי למנוע נפילות או התנגשויות שגורמות פגיעה למשתמש או לצד שלישי כלשהו.
- רכבו במהירות מתאימה שבה יש לכם שליטה על כלי הרכב.
- נסיעה במורד מגבירה את המהירות שלכם ועלולה לגרום לתאונות. מרחק הבלימה יהיה גדול יותר! אין אישור להשתמש במוצר זה על גבעה או שיפוע (במעלה או במורד השיפוע). קיימת סכנה להתהפכות.
- השימוש בציוד מגן מומלץ למען בטיחות ילדכם.
- בעת החנייה, ודאו שהמכונית אינה יכולה לנסוע, באמצעות סיבוב ההיגוי ימינה או שמאלה.
- אל תמקמו עצמים לא נדרשים על גבי הכידון או כנגדו. ודאו שהכידון תמיד פועל בצורה תקינה.

2.2.3. נגרר

אם מחובר נגרר למכונית עליכם תמיד לזכור שמרחק הבלימה יהיה גדול יותר. הנגררים של BERG לא יחוברו למכונית כאשר היא עומדת בשיפוע תלול. אין רשות לאנשים להיכנס לנגרר. לעומס המירבי של הנגרר קראו במדריך למשתמש של הנגרר.

2.3. מגבלות שימוש

- אל תרכבו לאחור במהירות גבוהה. אם תעשו כן אתם עלולים לאבד שליטה.
- התנגשויות או פעלולים אחרים מגבירים את סכנת הפגיעה למשתמש ולמוצר והם אסורים.
- הימנעו ממגע עם החלקים הנעים בעת הנסיעה במכונית.
- אל תעלו ואל תרדו מהמכונית כאשר היא בתנועה.
- אל תעמיסו על המוצר יתר על המידה. משקל המשתמש המרבי הוא 30 ק"ג.
- לעולם אל תרכבו בחושך ללא פנסים.
- השתמשו רק באביזרים מקוריים של BERG. לחברת BERG מגוון רחב של אביזרים שתוכלו לחבר למכונית כדי להתאים לרצונכם. תוכלו למצוא את כל האביזרים באתר www.bergtoys.com.

3. תחזוקה

ישנה תחזוקה הנדרשת בכדי להשתמש במוצר של BERG וליהנות ממנו לאורך זמן. סעיף זה מתאר ביצד, באיזו תכיפות ואילו פעולות תחזוקה יש לבצע.

יומי	חודשי	חצי שנתי	שנתי
גלגלים / צמיגים בדקו כי הצמיגים והגלגלים שלמים ואינם שחוקים, יש לוודא שלא יבואו במגע עם שמן , גריז או דלק	**שלדה –** מצופה באבקה או אבץ שחור, כדי למנוע חלודה נקו את השלדה. ניתן לשמן את השלדה על מנת לשמור על השלדה, רק לוודא שהשימוש בחומרים שאינם חומציים	בדקו את ציר הגלגלים	**חלקי פלסטיק** – נקו ובדקו שכל החלקים שלמים ובמקומם
מערכת בלימה בדקו תקינות	**חלקים מכנים –** יש לבדוק את מתיחת ושלמות השרשרת	יש לשמן את השרשרת	
	היגוי – בדקו את כל הברגים והאומים שמחוזקים ונמצאים במקומם ומהודקים		

4. אחריות

א. תעודת אחריות זו ניתנת לכם בביטחון לאחריות מלאה לפעולתו התקינה של המוצר בהתאם לכתב האחריות.
ב. תוקף האחריות והשירות למשך 2 שנים מתאריך הרכישה לתקלות מפגם יצרן בלבד. חלקים הכפופים לבלאי משימוש (כגון שרשרת או צמיגים) אינם כלולים באחריות.
ג. פגמים כתוצאה מהשפעות אקלים, כמו חלודה או שינוי גוון הצבע כתוצאה ממזג האוויר אינם במסגרת האחריות.
ד. נזקים הנובעים משימוש בלתי נכון או סביר לפי דעתו של טכנאי השירות אינם במסגרת האחריות.
ה. האחריות אינה כוללת שברים, התעקמות חלקים, בלאי משימוש, הרכבה שאינה לפי ההוראות.
ו. אחריות זו תקפה רק לאחר הצגת תעודה זו ובצירוף חשבונית הקנייה.

תאריך קנייה: _____ חתימה וחותמת החנות: _____