תוכן עניינים

כללי בטיחות חשובים 3
חלקי המוצר 4
איך נוצר כלור 5
מפרט המוצר 5
הוראות הקמה 6
נפחי מלח ומי בריכה 11
טבלת מלח של בריכות אינטקס 12
טבלת חומצה ציאנורית של בריכות אינטקס 13
טבלת זמני הפעלה של בריכות אינטקס (עם חומצה ציאנורית) 14
נוסחת חישוב מלח לכל הבריכות 16
טבלת מלח לבריכות נפוצות שאינן מתוצרת אינטקס 16
טבלת חומצה ציאנורית עבור בריכות נפוצות שאינן מתוצרת אינטקס 16
טבלת זמני הפעלה לבריכות נפוצות שאינן מתוצרת אינטקס (עם חומצה ציאנורית) 16
הוראות הפעלה 17
טבלת קודי לד 19
התקנה נייחת של מערכת המים המלוחים 20
תחזוקה 21
פסי בדיקה של אינטקס (ארוזים עם המוצר) 23
אחסון לטווח ארוך 23
תחזוקת הבריכה והרכב כימיקלים 24
מדריך פתרון בעיות 25
החלפת תחנת הבקרה 27
כללי בטיחות כלליים במים 27
אחריות מוגבלת 29

שמרו הוראות אלו

כללי בטיחות חשובים
יש לקרא, להבין ולפעול בהתאם לכל ההנחיות בקפידה לפני ההתקנה והשימוש במכשיר זה.

יש לקרא את כל ההוראות ולפעול בהתאם להן.

אזהרות!

- יש לפקח על ילדים ועל אנשים בעלי מוגבלויות.
- יש להרחיק ילדים ממוצר זה ומחוטי חשמל.
- אין לאפשר לילדים לשחק במכשיר. רק מבוגר מעל גיל 18 המכיר את הסכנות שבהתחשמלות רשאי לנקו ולתחזק מכשיר זה.
- ילדים מגיל 8 ומעלה ואנשים בעלי יכולת פיזית, סנסורית או מנטאלית מוגבלת, או אנשים ללא ניסיון וידע לגבי המכשיר רשאים להשתמש בו אם מפקח עליהם או מנחה אותם אדם אחראי לגבי השימוש במכשיר בדרך בטוחה, ואם הם מבינים את הסכנות הכרוכות בשימוש בו.
- רק מבוגר רשאי לפרק ולהרכיב את המכשיר.
- יש לחבר את המשאבה לשקע עם ממסר פחת, בעל זרם מתח פעולה שיורי של 30 מיליאמפר לכל היותר.
- יש לנתק את המוצר מהחשמל לפני הוצאה, ניקוי, טיפול או התאמות כלשהן למוצר.
- אין לקבור את כבל החשמל. יש למקמו במקום בו לא יינזק על ידי מכסחת דשא, קוצץ גדרות וציוד אחר.
- לא ניתן להחליף את כבל החשמל. אם הוא ניזוק, יש להשליך את המכשיר לאשפה.
- להפחתת סכנת התחשמלות, אין להשתמש בכבלים מאריכים, קוצבי זמן, מתאמים לשקע או ממירי מתח לצורך חיבור המכשיר לחשמל. יש לדאוג לשקע במיקום מתאים.
- אין לנסות לנתק או לחבר את המוצר מהחשמל בזמן שאתם עומדים במים או כשידיכם רטובות.
- יש להרחיק את המוצר לפחות 2 מטרים מהבריכה.
- יש להרחיק את תקע המוצר 3.5 מטרים מהבריכה.
- יש למקם את המוצר הרחק מהבריה, כדי למנוע מילדים לטפס עליו ולהיכנס דרכו לבריכה.
- אין להשתמש במשאבה כשישנם אנשים בתוך המים.
- המוצר מיועד לשימוש בבריכות מתפרקות בלבד. אין להשתמש בו בבריכות קבועות. בריכה ניתנת לאחסון בנויה כך שניתן לפרקה בקלות ולאחסנה, ולהרכיב אותה מחדש בצורתה המקורית.
- המכשיר מיועד לשימוש ביתי בלבד.
- מוצר זה מיועד לשימוש עבור המטרות המתוארות במדריך זה!

אי עמידה באזהרות אלו עלולה לגרום לנזק לרכוש, להתחשמלות, פציעות קשות אחרות ואף מוות.

אזהרות מוצר אלו, הנחיות וכללי בטיחות שהגיעו עם המוצר מייצגים כמה מהסיכונים הנפוצים של מכשירי בילוי במים, ואינם מכסים את כל מקרי הסכנה. יש להשתמש בהגיון בריא ובשיקול דעת בזמן ההנאה מפעילות כלשהי במים.

לבריכות ניידות מעל לקרקע בלבד.

שמרו הוראות אלו

חלקי המוצר

לפני הרכבת המוצר, יש להקדיש מספר דקות לבדיקת תכולת האריזה ולהכרת כל החלקים.

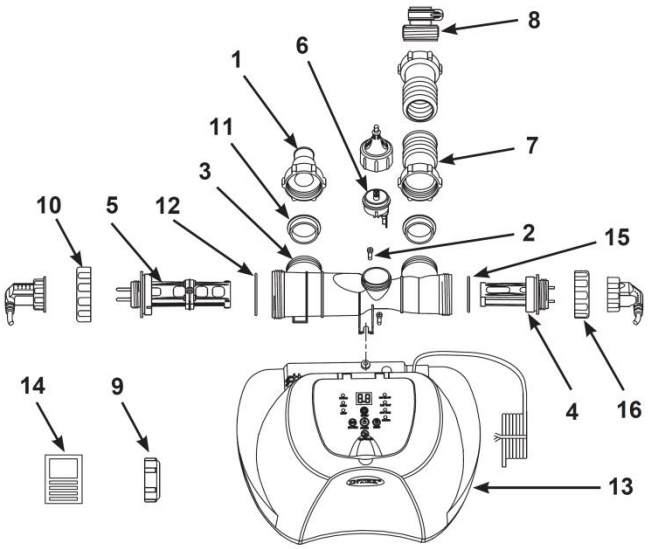

הערה: האיורים הם למטרת המחשה בלבד. המוצר עצמו עשוי להיראות שונה. האיורים אינם בקנה מידה.

מספר חלק חלופי		כמות	תיאור	מספר סידורי	
ECO6220/6230	ECO5220/5230			חלקים לחיבור למשאבת מסנן עם צינור 32 מ"מ (1.25 אינץ')	חלקים משותפים
10849	10849	1	מתאם עם צווארון עם הברגה (אופציונאלי)	1	
11519	11519	2	בורג		2
11903	11898	1	בית תא אלקטרוליטי		3
11905	11900	1	תא אלקטרוליטי משני		4
11904	11899	1	תא אלקטרוליטי ראשי		5
11460	11460	1	חיישן זרימה		6
10720	10720	1	צינור מחבר עם מתאמי הברגה		7
10722	10722	1	מתאם עם הברגה B (אופציונאלי)	8	
11131	11131	2	כיסוי תא		9
11432	11582	1	אום תא אלקטרוליטי		10
11228	11228	2	טבעת O בצורת L		11
11515	11585	1	טבעת O של אלקטרודת טיטניום		12
12660	12658	1	תחנת בקרה		13
19635	19635	1	פסי בדיקה		14
11585	11585	1	טבעת O של אלקטרודת טיטניום		15
11582	11582	1	אום תא אלקטרוליטי		16

בזמן הזמנת חלקים, יש לציין את מספר הדגם ומספר החלק.

שמרו הוראות אלו

איך נוצר כלור

מוצר זה תוכנן במיוחד לבריכות עיליות. הוא ישמיד חיידקים, יחמצן חומרים אורגניים בבריכה וישלוט בהיווצרות אצות, כדי ליצור בריכת שחייה נקייה, בטוחה ונוחה.

מלח שולחן רגיל (נתרן כלורי) מורכב משני רכיבים, נתרן וכלור. במהלך התקנת המכשיר, כמות מדודה של מלח מתמוססת במי הבריכה כדי להפוך אותם למלוחים מעט. מי הבריכה עוברים דרך התא האלקטרוליטי (5) של מערכת המים המלוחים כדי ליצור כלור. הכלור מתמוסס במים ומתחיל באופן מידי להשמיד חיידקים ואצות. הוא מחמצן גם את כל שאר החומרים האורגניים.

התא האלקטרוליטי השני מאיץ את הכלור ואת עוצמת החיטוי לחמצון מזהמים נוספים במים.

מפרט המוצר

דגם:	ECO5220/5230	ECO6220/6230
מתח:	65 W	125 W
רמת מלח אידיאלית:	3000 ppm (חלקיקים למליון)	3000 ppm (חלקיקים למליון)
זרם יוצא של תא משני:	500 mA	800 mA
תפוקת כלור מרבית לשעה:	5 גרם לשעה	12 גרם לשעה
קצב זרימה מינימאלי של משאבת סינון	2650 – 11355 ליטרים / שעה	2650 – 11355 ליטרים / שעה
אחריות מוגבלת:	פנו לסעיף "אחריות מוגבלת"	

אין צורך בכלי עבודה כדי להרכיב את המכשיר.

שמרו הוראות אלו

הוראות הקמה
חשוב

- **מערכת המים המלוחים זקוקה למשאבת סינון נפרדת (2650-11355 ליטרים לשעה) כדי להעביר את המים ולתפקד כראוי.**
- **מערכת המים המלוחים צריכה להיות מותקנת אחרונה בקו החזרת המים לבריכה, כפי שמוצג באיור 1. מיקום זה מאריך את חיי לוחות הטיטניום.**

1. הרכב את הבריכה העילית ואת משאבת המסנן בהתאם להוראות הרכבה שלהן.
2. הוצא את מערכת המים המלוחים ואת האביזרים הנלווים שלה מהאריזה.
3. הנח את מערכת מי המלח בטור לאחר משאבת הסינון.
4. חבר את צינור החיבור (7) אל כניסת מערכת מי המלח.

חיבור המעכת למשאבה ולבריכה בעזרת צינור/חיבורים בקוטר 32 מ״מ (1.25 אינץ׳):

מערכת מי המלח כוללת חיבורים בקוטר 38 מ״מ (1.5 אינץ׳). למערכת מתאם A (1) ו-B (8) לחיבור חיבורים/צינורות בקוטר קטן יותר של 32 מ״מ (1.25 אינץ׳). יש להתקינם באופן הבא:

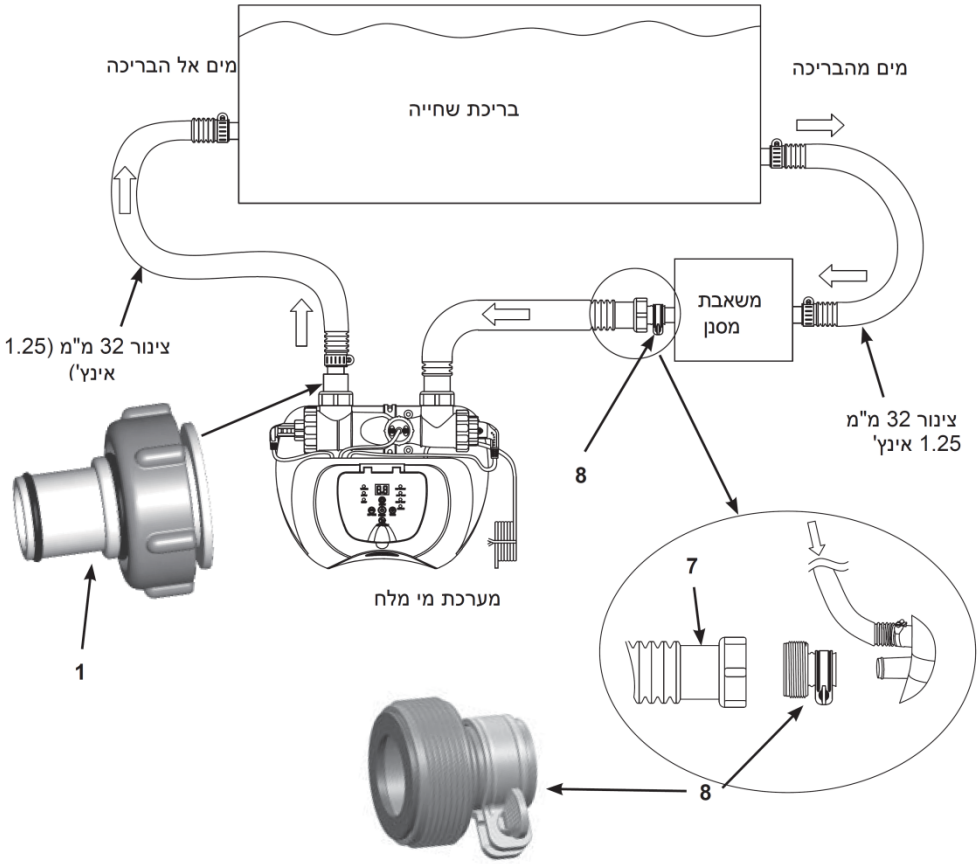

שמרו הוראות אלו

הוראות הקמה (המשך)

1. עברו ישירות לצעד 2 אם הבריכה ריקה. אם הבריכה העילית מלא מים, פתחו את רשתות הסינון ממחברי המסנן והכניסו את הפקקים השחורים בצורת כובע אל המחברים, לפני התקנת מערכת מי המלח.
2. חברו את המתאם A (1) אל יציאת התא האלקטרוליטי (3) כפי שמוצג באיור 1. חזקו היטב.

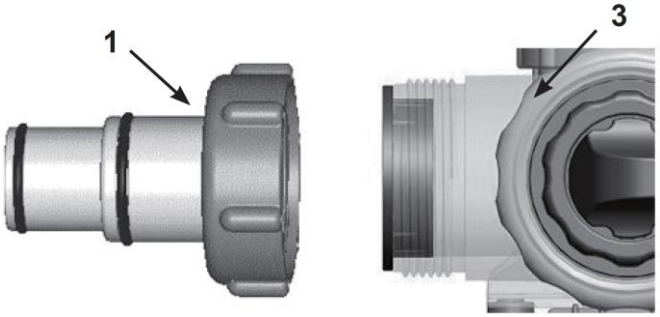

3. נתקו את צינור החזרת המים מחיבור משאבת המסנן, וחברו אותו אל המתאם A (1) שעל מערכת מי המלח עם תפס הצינור (איור 1).
4. חברו את מתאם B (8) אל צינור המחבר (7). חזקו היטב (איור 1).

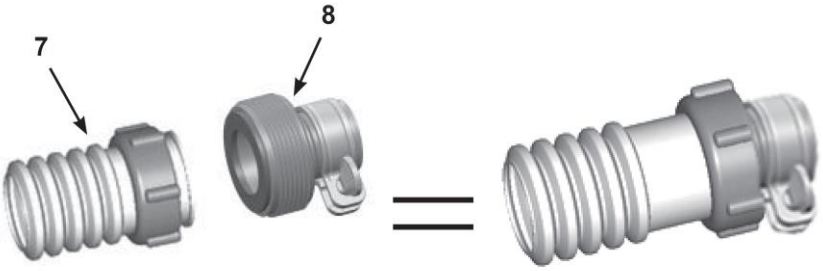

5. חברו את מתאם B (8) אל יציאת משאבת המסנן (חיבור תחתון). חזקו היטב.

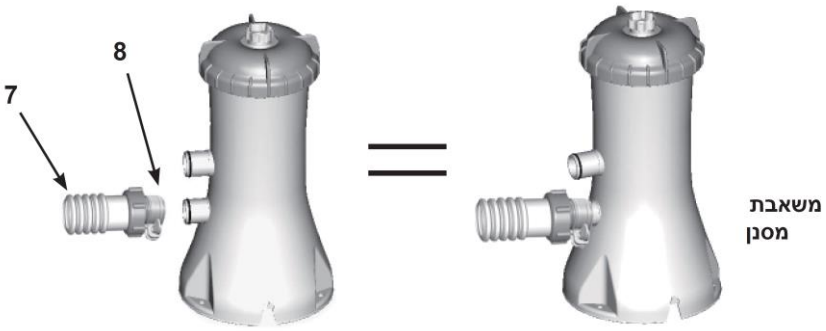

6. הוציאו את התקעים השחורים בצורת הכובע המונעים יציאת מים מהבריכה. כעת, החזירו את רשתות הסינון אל מחברי המסנן.

שמרו הוראות אלו

הוראות הקמה (המשך)

חיבור המערכת למשאב ולבריכה בעזרת מחברים/צינורות 38 מ״מ (1.5 אינץ׳) :

החיבור למשאבה ולבריכה בעזרת מחברי 38 מ״מ (1.5 אינץ׳) אינם מצריכים מתאמים **A**(1) או **B** (8). יש להתקין באופן הבא :

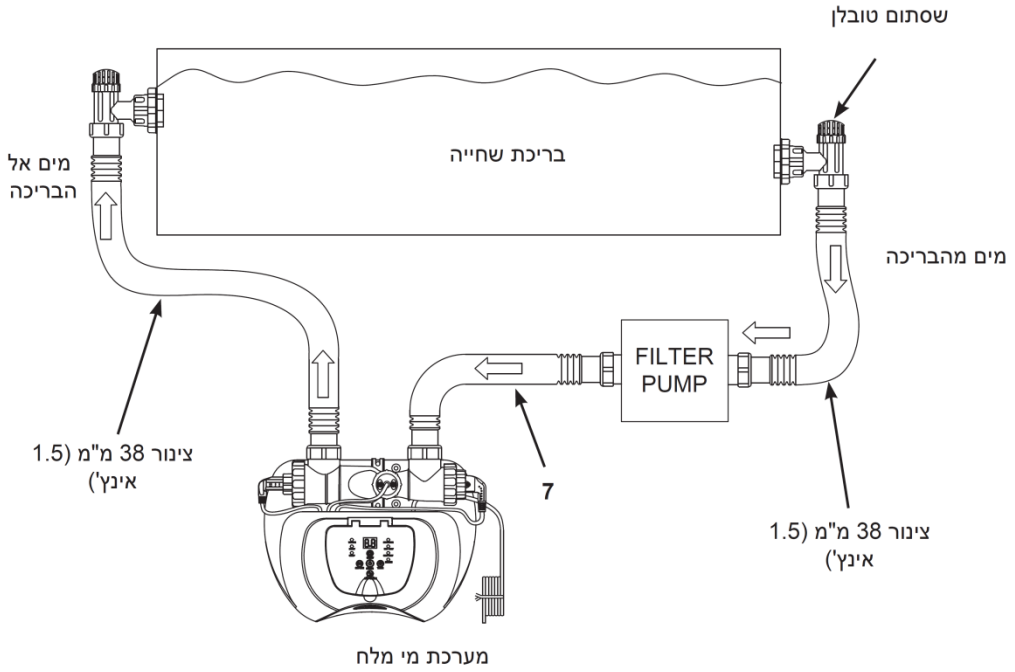

1. עברו ישירות לצעד 2 אם הבריכה שלכם ריקה. אם הבריכה העילית מלאה במים, סגרו את שסתומי הטובלן (שבתוך המים) לפני התקנת מערכת מי המלח.
2. נתקו את צינור החזרת המים ממשאבת המסנן וחברו אותו אל יציאת מערכת מי המלח.
3. חברו את צינור החיבור (7) אל חיבור יציאת משאבת המסנן.
4. פתחו את שסתומי הטובלן כדי לאפשר למים לזרום.

שמרו הוראות אלו

הוראות הקמה (המשך)

חיבור המערכת לסוגים אחרים של משאבות (עם סוגי הברגות שונים, או ללא הברגה):

מערכת המים המלוחים יכולה להיות מותאמת גם למשאבות סינון אחרות עם הברגות שונות, או לחיבורים ללא הברגה.

חיבור לצינור של 332 מ״מ (1.25 אינץ׳):

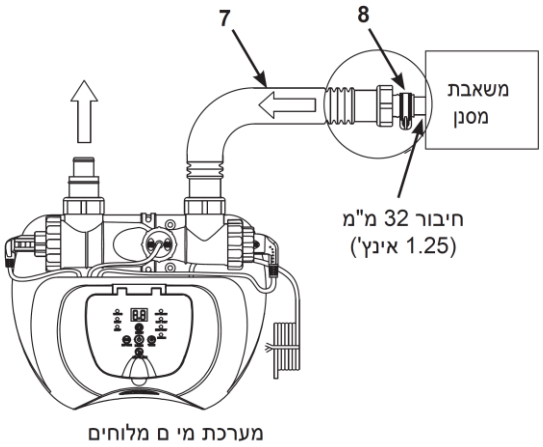

1. חברו קצה אחד של המתאם B (8) אל צינור המחבר (7). חזקו את החיבור.
2. כעת, חברו את הקצה השני של המתאם B (8) אל יציאת משאבת המסנן. חזקו את החיבור.

חיבור לצינור 38 מ״מ (1.5 אינץ׳) עם תפס:

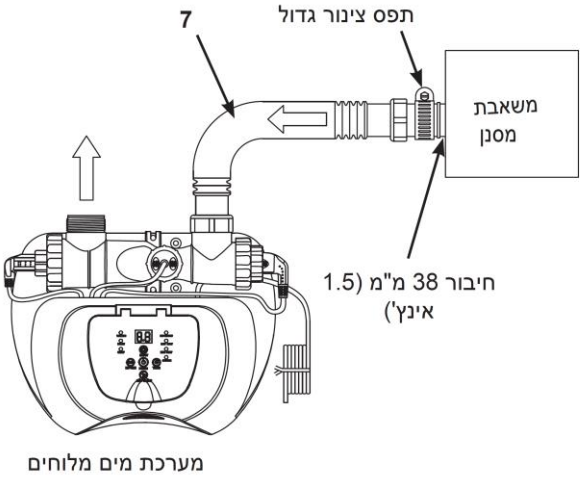

1. חבר את הצינור המחבר (7) אל חיבור יציאת משאבת המסנן בעזרת תפס צינור גדול. חזקו היטב.

שמרו הוראות אלו

הוראות הקמה (המשך)

חיבור המערכת לסוגי בריכות אחרים

אחרי חיבור מערכת המים המלוחים למשאבה, חברו אותה לבריכה. איורים 1 ו-2 מתארים תהליך זה.

להלן סוגי החיבורים הנפוצים:

חיבור למחברי 32 מ״מ (1.25 אינץ׳):

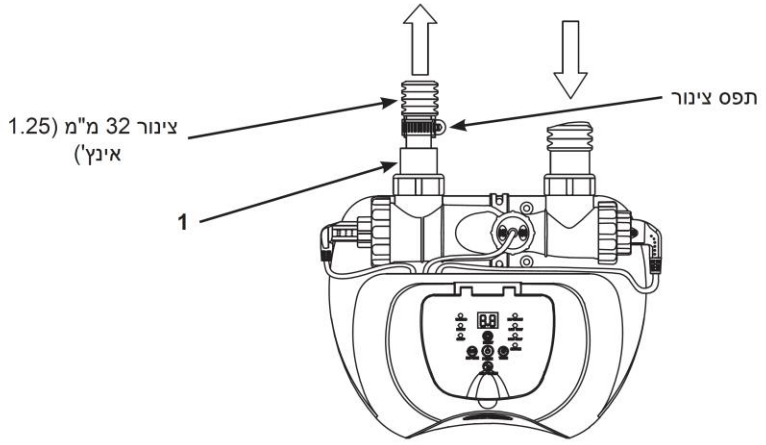

מערכת מים מלוחים

1. חברו את המתאם A (1) אל יציאת התא האלקטרוליטי (3). חזקו את החיבור.
2. כעת המתאם A (1) מחובר אל מערכת המים המלוחים. הצעד הבא מיועד לחיבור צינור החזרת המים למתאם A (1) בעזרת תפס צינור.

חיבור למחברי 38 מ״מ (1.5 אינץ׳) ללא הברגה:

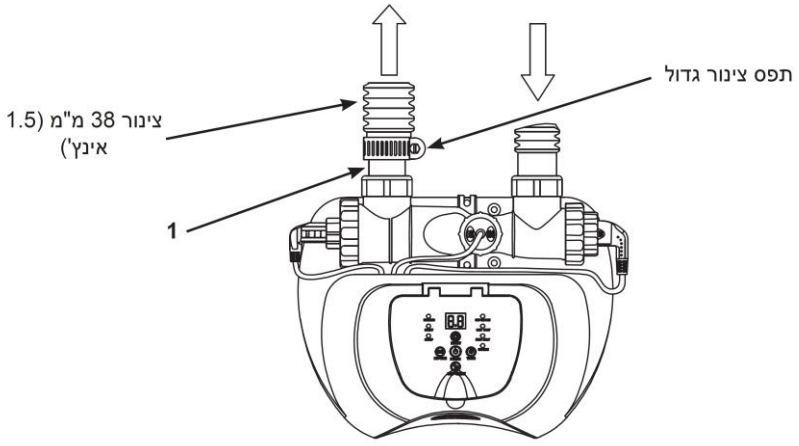

מערכת מים מלוחים

1. חברו את המתאם A (1) אל יציאת התא האלקטרוליטי (3). חזקו את החיבור.
2. כשהמתאם A (1) מחובר אל מערכת המים המלוחים, חברו את צינור החזרת המים אל המתאם בעזרת תפס צינור גדול.

שמרו הוראות אלו

נפחי מלח ומי בריכה

- **באיזה סוג מלח להשתמש:**
לשימוש באיחוד האירופי, על המלח להיות מספק מלח מורשה הרשום בסוכנות הכימיקלים האירופאית (ECHA).

יש להשתמש רק במלחי נתרן כלורי

יש להשתמש רק במלחי נתרן כלורי (NaCl) בדרגת טוהר של 99.8% לפחות. ניתן להשתמש גם בטבליות להמלחת מים (הצורה הדחוסה של מלח מאודה). אולם, יידרש זמן רב יותר עד שאלו יתמוססו. **אין להשתמש במלח עם יוד או צהוב (פרוסיאט צהוב של סודה).** מלח נוסף למי הספא והתא האלקטרוליטי משתמש במלח כדי ליצור כלור. ככל שהמלח טהור יותר, כך ביצועי התא האלקטרוליטי משתפרים.

- **רמת מליחות אופטימאלית**

רמת המליחות האידיאלית במי הספא היא בין 2500-3500 חלקיקים למיליון. הרמה האופטימאלית היא של 3000 חלקיקים למיליון.
רמת מלח נמוכה מדי תקטין את יעילות פעולת מערכת המים המלוחים, ותוביל לייצור מועט של כלור. רמת מליחות גבוהה מדי עלולה לגרום לטעם מלוח של מי הבריכה (הדבר עשוי לקרות ברמות מלח שמעל ל-3500-4000 חלקיקים למליון). יותר מדי מלח עלול לפגוע באספקת המתח ולגרום לקורוזיה של חלקי ואביזרי המתכת. המלח בבריכה ממוחזר בהתמדה. אבדן מלח נגרם רק משום שמי הבריכה מוצאים פיזית מהבריכה. המלח אינו יוצא מהבריכה בשל התאיידות.

- **הוספת מלח**

1. הפעילו את משאבת המסנן כדי להתחיל את סירקולצית המים.
2. השאירו את מערכת המים המלוחים כבויה.
3. בדקו כמה מלח יש להוסיף (פנו ל"טבלת מלח").
4. פזרו באופן אחיד את הכמות המתאימה של מלח בהיקף הפנימי של הבריכה
5. המנעו מסתימת המסנן. אל תוסיפו מלח דרך רשת הסינון.
6. הברישו את תחתית הבריכה כדי להאיץ את תהליך ההתמוססות. אין לאפשר למלח להיערם על קרקעית הבריכה. הפעילו את משאבת המסנן למשך 24 שעות רצופות כדי להמיס היטב את המלח.
7. אחרי 24 שעות ואם כל המלח התמוסס, הפעילו את מערכת מי המלח, לחצו על לחצן עד שתשמעו צפצוף, קוד "00" יהבהב והגדירו את מערכת מי המלח לזמן הפעוללה הרצוי (פנו ל"טבלת זמני הפעלה").

- **הוצאת מלח**

אם הוספתם יותר מדי מלח, המכשיר יצפצף ויציג "קוד 92" (פנו לטבלת "קודי התראה").
תצטרכו להקטין את ריכוז המלח. הדרך היחידה לעשות זאת היא לרוקן חלקית את הבריכה ממים ולמלא אותה במים טריים. רוקנו ומלאו מחדש כ-20% ממי הבריכה, עד שקוד ההתראה "92" ייעלם.

- סירקולצית בריכות בנפחים שונים

סוג הבריכה	קוב מים
מלבנית	אורך X רוחב X עומק ממוצע
מעגלית	אורך X רוחב X עומק ממוצע 0.79 X
אובאלית	אורך X רוחב X עומק ממוצע 0.80 X

שמרו הוראות אלו

טבלת מלח של בריכות אינטקס

טבלה זו מציגה את כמות המלח הדרושה כדי להגיע ולשמר את רמת המלח האופטימאלית של 3,000 חלקיקים למליון.

גודל בריכה		קיבולת מים (מחושבת ב-90% עבור בריכות מסגרת ו-80% לבריכות הקמה מהירה ואובאליות)		מלח דרוש להקמה 3000 חלקיקים למליון		מלח דרוש כשרמת מלח נמוכה מאותרת (קוד 91)	
		גלונים	ליטרים	אונק'	ק"ג	אונק'	ק"ג
בריכות עיליות של אינטקס							
EASY SET® POOL	15' x 33" (457cm x 84cm)	2587	9792	65	30	20	10
	15' x 36" (457cm x 91cm)	2822	10681	65	30	20	10
	15' x 42" (457cm x 107cm)	3284	12430	80	35	20	10
	15' x 48" (457cm x 122cm)	3736	14141	95	45	25	10
	16' x 42" (488cm x 107cm)	3754	14209	95	45	25	10
	16' x 48" (488cm x 122cm)	4273	16173	110	50	30	15
	16' x 52" (488cm x 132cm)	4614	17464	115	50	30	15
	18' x 42" (549cm x 107cm)	4786	18115	120	55	30	15
	18' x 48" (549cm x 122cm)	5455	20647	135	60	35	15
בריכות עם מסגרת מעגלית ממתכת	15' x 36" (457cm x 91cm)	3282	12422	80	35	20	10
	15' x 42" (457cm x 107cm)	3861	14614	100	45	25	10
	15' x 48" (457cm x 122cm)	4440	16805	110	50	30	15
	16' x 48" (488cm x 122cm)	5061	19156	125	55	35	15
	18' x 48" (549cm x 122cm)	6423	24311	160	75	40	20
	21' x 52" (640cm x 132cm)	9533	36082	240	110	60	30
	24' x 52" (732cm x 132cm)	12481	47241	310	140	80	35
ULTRA FRAME® POOL	16' x 48" (488cm x 122cm)	5061	19156	125	55	35	15
	18' x 48" (549cm x 122cm)	6423	24311	160	75	40	20
	18' x 52" (549cm x 132cm)	6981	26423	175	80	45	20
	20' x 48" (610cm x 122cm)	7947	30079	210	90	50	25
	22' x 52" (671cm x 132cm)	10472	39637	260	120	65	30
	24' x 52" (732cm x 132cm)	12481	47241	310	140	80	35
	26' x 52" (792cm x 132cm)	14667	55515	365	165	90	40
ערכת בריכת גרפית מפאנל אפור	15'8" x 49" (478cm x 124cm)	4440	16805	110	50	30	15
	16'8" x 49" (508cm x 124cm)	5061	19156	125	55	35	15
	18'8" x 53" (569cm x 135cm)	6981	26423	175	80	45	20
בריכה אובאלית	18' x 10' x 42" (549cm x 305cm x 107cm)	2885	10920	70	30	20	10
	20' x 12' x 48" (610cm x 366cm x 122cm)	4393	16628	110	50	30	15
בריכת אולטרה פריים מלבנית	15' x 9' x 48" (457cm x 274cm x 122cm)	3484	13187	90	40	25	10
	18' x 9' x 52" (549cm x 274cm x 132cm)	4545	17203	115	50	30	15
	20 x 10' x 52" (610cm x 305cm x 132cm)	5835	22085	145	65	40	20
	24' x 12' x 52" (732cm x 366cm x 132cm)	8403	31805	210	95	55	25
	32' x 16' x 52" (975cm x 488cm x 132cm)	14364	54368	360	165	90	40

cm = ס"מ

שמרו הוראות אלו

טבלת חומצה ציאנורית של בריכות אינטקס

חומצה ציאנורית היא כימיקל המפחית את אבדן הכלור במים בשל קרנים אולטרה סגולות. כדי לשמור על מי בריכה נקיים וצלולים, וכדי למקסם את ביצועי המכשיר, יש להוסיף חומצה ציאנורית למים. אנו ממליצים על שמירת רמת חומצה ליאנורית של כ-1% מהמלח, למשל, 45 ק״ג מלח X 1% = 0.45 ק״ג חומצה ציאנורית. אם מי הבריכה מלוכלכים או עכורים, אין להוסיף מייצב כלור (חומצה ציאנורית), מאחר שהדבר יאט את זמן החיטוי של המכשיר. במצב זה, עליכם להאיץ את מי הבריכה. פנו לצעדי מחזור האצה. לאחר שמי הבריכה צלולים ונקיים שוב, ניתן להוסיף חומצה ציאנורית.

גודל בריכה		קיבולת מים (מחושבת ב-90% עבור בריכות מסגרת ו-80% לבריכות הקמה מהירה ואובאליות)		חומצה ציאנורית הדרושה להקמה (30 חלקיקים למליון)	
		(גלונים)	(ליטרים)	(פאונידים)	(ק"ג)
בריכות עיליות של אינטקס					
EASY SET® POOL	15’ x 33” (457cm x 84cm)	2587	9792	0.6	0.3
	15’ x 36” (457cm x 91cm)	2822	10681	0.7	0.3
	15’ x 42” (457cm x 107cm)	3284	12430	0.8	0.4
	15’ x 48” (457cm x 122cm)	3736	14141	0.9	0.4
	16’ x 42” (488cm x 107cm)	3754	14209	0.9	0.4
	16’ x 48” (488cm x 122cm)	4273	16173	1.1	0.5
	16’ x 52” (488cm x 132cm)	4614	17464	1.2	0.5
	18’ x 42” (549cm x 107cm)	4786	18115	1.2	0.5
	18’ x 48” (549cm x 122cm)	5455	20647	1.4	0.6
בריכות עם מסגרת מעגלית ממתכת	15’ x 36” (457cm x 91cm)	3282	12422	0.8	0.4
	15’ x 42” (457cm x 107cm)	3861	14614	1.0	0.4
	15’ x 48” (457cm x 122cm)	4440	16805	1.1	0.5
	16’ x 48” (488cm x 122cm)	5061	19156	1.3	0.6
	18’ x 48” (549cm x 122cm)	6423	24311	1.6	0.7
	21’ x 52” (640cm x 132cm)	9533	36082	2.4	1.1
	24’ x 52” (732cm x 132cm)	12481	47241	3.1	1.4
ULTRA FRAME® POOL	16’ x 48” (488cm x 122cm)	5061	19156	1.3	0.6
	18’ x 48” (549cm x 122cm)	6423	24311	1.6	0.7
	18’ x 52” (549cm x 132cm)	6981	26423	1.7	0.8
	20’ x 48” (610cm x 122cm)	7947	30079	2.0	0.9
	22’ x 52” (671cm x 132cm)	10472	39637	2.6	1.2
	24’ x 52” (732cm x 132cm)	12481	47241	3.1	1.4
	26’ x 52” (792cm x 132cm)	14667	55515	3.7	1.7
ערכת בריכת גרפית מפאנל אפור	15’8” x 49” (478cm x 124cm)	4440	16805	1.1	0.5
	16’8” x 49” (508cm x 124cm)	5061	19156	1.3	0.6
	18’8” x 53” (569cm x 135cm)	6981	26423	1.7	0.8
בריכה אובאלית	18’ x 10’ x 42” (549cm x 305cm x 107cm)	2885	10920	0.7	0.3
	20’ x 12’ x 48” (610cm x 366cm x 122cm)	4393	16628	1.1	0.5
בריכת אולטרה פריים מלבנית	15’ x 9’ x 48” (457cm x 274cm x 122cm)	3484	13187	0.9	0.4
	18’ x 9’ x 52” (549cm x 274cm x 132cm)	4545	17203	1.1	0.5
	20 x 10’ x 52” (610cm x 305cm x 132cm)	5835	22085	1.5	0.7
	24’ x 12’ x 52” (732cm x 366cm x 132cm)	8403	31805	2.1	1.0
	32’ x 16’ x 52” (975cm x 488cm x 132cm)	14364	54368	3.6	1.6

cm = ס״מ

שמרו הוראות אלו

טבלת זמני הפעלה של בריכות אינטקס (עם חומצה ציאנורית)

גודל הבריכה		קיבולת מים (מחושבת ב-90% עבור בריכות מסגרת ו-80% לבריכות הקמה מהירה ואובאליות)		זמן הפעלה (שעות) בטמפרטורות סביבתיות/אוויר שונות			זמן הפעלת משאבת מסן של אינטקס (שעות)
		(גלונים)	(ליטרים)	10 - 19°C (50 - 66°F)	20 - 28°C (68 - 82°F)	29 - 36°C (84 - 97°F)	
דגם: ECO5220/5230							
EASY SET® POOL	15' x 33" (457cm x 84cm)	2587	9792	3	3	4	6
	15' x 36" (457cm x 91cm)	2822	10681	3	4	5	6
	15' x 42" (457cm x 107cm)	3284	12430	3	4	5	6
	15' x 48" (457cm x 122cm)	3736	14141	4	5	6	8
	16' x 42" (488cm x 107cm)	3754	14209	4	5	6	8
	16' x 48" (488cm x 122cm)	4273	16173	4	5	6	8
	16' x 52" (488cm x 132cm)	4614	17464	5	6	7	8
	18' x 42" (549cm x 107cm)	4786	18115	5	6	7	8
	18' x 48" (549cm x 122cm)	5455	20647	6	7	8	12
בריכות עם מסגרת מעגלית ממתכת	15' x 36" (457cm x 91cm)	3282	12422	3	4	5	6
	15' x 42" (457cm x 107cm)	3861	14614	4	5	6	8
	15' x 48" (457cm x 122cm)	4440	16805	5	6	6	8
	16' x 48" (488cm x 122cm)	5061	19156	5	6	7	8
	18' x 48" (549cm x 122cm)	6423	24311	7	8	9	12
	21' x 52" (640cm x 132cm)	9533	36082	-	-	-	-
	24' x 52" (732cm x 132cm)	12481	47241	-	-	-	-
ULTRA FRAME ® POOL	16' x 48" (488cm x 122cm)	5061	19156	5	6	7	8
	18' x 48" (549cm x 122cm)	6423	24311	7	8	9	12
	18' x 52" (549cm x 132cm)	6981	26423	-	-	-	-
	20' x 48" (610cm x 122cm)	7947	30079	-	-	-	-
	22' x 52" (671cm x 132cm)	10472	39637	-	-	-	-
	24' x 52" (732cm x 132cm)	12481	47241	-	-	-	-
	26' x 52" (792cm x 132cm)	14667	55515	-	-	-	-
ערכת בריכת גרפית מפאנל אפור	15'8" x 49" (478cm x 124cm)	4440	16805	5	6	6	8
	16'8" x 49" (508cm x 124cm)	5061	19156	5	7	6	8
	18'8" x 53" (569cm x 135cm)	6981	26423	-	-	-	-
בריכה אובאלית	18' x 10' x 42" (549cm x 305cm x 107cm)	2885	10920	3	4	5	6
	20' x 12' x 48" (610cm x 366cm x 122cm)	4393	16628	5	5	6	8
בריכת אולטרה פריים מלבנית	15' x 9' x 48" (457cm x 274cm x 122cm)	3484	13187	3	4	5	6
	18' x 9' x 52" (549cm x 274cm x 132cm)	4545	17203	5	6	7	8
	20 x 10' x 52" (610cm x 305cm x 132cm)	5835	22085	6	7	8	12
	24' x 12' x 52" (732cm x 366cm x 132cm)	8403	31805	-	-	-	-
	32' x 16' x 52" (975cm x 488cm x 132cm)	14364	54368	-	-	-	-

cm = ס"מ

שמרו הוראות אלו

טבלת זמני הפעלה של בריכות אינטקס (עם חומצה ציאנורית)

זמן הפעלת משאבת מסן של אינטקס (שעות)	זמן הפעלה (שעות) בטמפרטורות סביבתיות/אוויר שונות			קיבולת מים (מחושבת ב-90% עבור בריכות מסגרת ו-80% לבריכות הקמה מהירה ואובאליות)		גודל הבריכה	
	29 - 36°C (84 - 97°F)	20 - 28°C (68 - 82°F)	10 - 19°C (50 - 66°F)	(ליטרים)	(גלונים)		
MODEL: ECO6220/6230							
4	3	2	1	9792	2587	15' x 33" (457cm x 84cm)	EASY SET® POOL
4	3	2	1	10681	2822	15' x 36" (457cm x 91cm)	
4	3	2	1	12430	3284	15' x 42" (457cm x 107cm)	
4	3	2	1	14141	3736	15' x 48" (457cm x 122cm)	
4	3	2	1	14209	3754	16' x 42" (488cm x 107cm)	
4	3	3	2	16173	4273	16' x 48" (488cm x 122cm)	
6	4	3	2	17464	4614	16' x 52" (488cm x 132cm)	
6	4	3	2	18115	4786	18' x 42" (549cm x 107cm)	
6	4	3	2	20647	5455	18' x 48" (549cm x 122cm)	
4	3	2	1	12422	3282	15' x 36" (457cm x 91cm)	בריכות עם מסגרת מעגלית ממתכת
4	3	2	1	14614	3861	15' x 42" (457cm x 107cm)	
6	4	3	2	16805	4440	15' x 48" (457cm x 122cm)	
6	4	3	2	19156	5061	16' x 48" (488cm x 122cm)	
6	5	4	3	24311	6423	18' x 48" (549cm x 122cm)	
8	6	5	4	36082	9533	21' x 52" (640cm x 132cm)	
8	7	6	6	47241	12481	24' x 52" (732cm x 132cm)	
6	4	3	2	19156	5061	16' x 48" (488cm x 122cm)	ULTRA FRAME ® POOL
6	4	4	3	24311	6423	18' x 48" (549cm x 122cm)	
6	5	4	3	26423	6981	18' x 52" (549cm x 132cm)	
6	5	4	3	30079	7947	20' x 48" (610cm x 122cm)	
8	6	5	5	39637	10472	22' x 52" (671cm x 132cm)	
8	7	6	5	47241	12481	24' x 52" (732cm x 132cm)	
12	8	7	7	55515	14667	26' x 52" (792cm x 132cm)	
6	4	3	2	16805	4440	15'8" x 49" (478cm x 124cm)	ערכת בריכת גרפית מפאנל אפור
6	4	3	2	19156	5061	16'8" x 49" (508cm x 124cm)	
6	5	4	3	26423	6981	18'8" x 53" (569cm x 135cm)	
4	3	2	1	10920	2885	18' x 10' x 42" (549cm x 305cm x 107cm)	בריכה אובאלית
4	3	3	2	16628	4393	20' x 12' x 48" (610cm x 366cm x 122cm)	
4	3	2	1	13187	3484	15' x 9' x 48" (457cm x 274cm x 122cm)	בריכת אולטרה פריים מלבנית
6	4	3	2	17203	4545	18' x 9' x 52" (549cm x 274cm x 132cm)	
6	4	3	2	22085	5835	20 x 10' x 52" (610cm x 305cm x 132cm)	
6	5	4	4	31805	8403	24' x 12' x 52" (732cm x 366cm x 132cm)	
12	8	7	6	54368	14364	32' x 16' x 52" (975cm x 488cm x 132cm)	

חשוב!

זמן הפעלת משאבת המסנן צריך להיות ארוך יותר בשעה מזמן ההפעלה הנדרש עבור מערכת המים המלוחים.

שמרו הוראות אלו

נוסחת חישוב מלח לכל הבריכות

מלח הדרוש להקמה (פאונדים)	מלח הדרוש להקמה (ק"ג)	מלח הדרוש כשמתגלה מחסור במלח (פאונדים)	מלח הדרוש כשמתגלה מחסור במלח (ק"ג)
קיבולת מים (גלונים) x 0.025	קיבולת מים (ליטרים) x 0.003	קיבולת מים (גלונים) x 0.0067	קיבולת מים (ליטרים) x 0.0008

טבלת מלח לבריכות נפוצות שאינן מתוצרת אינטקס

קיבולת מים		מלח הדרוש להקמה		מלח הדרוש כשמתגלה מחסור במח (קוד "91")	
(גלונים)	(ליטרים)	(פאונד)	(ק"ג)	(פאונד)	(ק"ג)
2000	7500	50	20	10	5
4000	15000	100	45	25	10
6000	22500	150	65	40	20
8000	30000	200	90	55	25
10000	37500	250	110	70	30
12000	45500	300	135	80	35
14000	53000	350	160	95	45

טבלת חומצה ציאנורית עבור בריכות נפוצות שאינן מתוצרת אינטקס

קיבולת מים		חומצה ציאנורית הדרושה להקמה (30 חלקיקים למיליון)	
(גלונים)	(ליטרים)	(גלונים)	(ליטרים)
2000	7500	0.5	0.23
4000	15000	1.0	0.45
6000	22500	1.5	0.68
8000	30000	2.0	0.90
10000	37500	2.5	1.13
12000	45500	3.0	1.37
14000	53000	3.5	1.59

טבלת זמני הפעלה לבריכות נפוצות שאינן מתוצרת אינטקס (עם חומצה ציאנורית)

קיבולת מים		זמן הפעלה (שעות) בטמפרטורות סביבתיות/אוויר שונות					
		ECO5220/5230			ECO6220/6230		
(גלונים)	(ליטרים)	10 - 19°C (50 - 66°F)	20 - 28 °C (68 - 82 °F)	29 - 36 °C (84 - 97 °F)	10 - 19°C (50 - 66°F)	20 - 28 °C (68 - 82 °F)	29 - 36 °C (84 - 97 °F)
2000	7500	2	3	4	1	1	2
4000	15000	4	5	6	1	2	3
6000	22500	6	7	8	2	3	4
8000	30000	-	-	-	3	4	5
10000	37500	-	-	-	4	5	6
12000	45500	-	-	-	5	6	7
14000	53000	-	-	-	6	7	8

שמרו הוראות אלו

הוראות הפעלה

1. **הפעילו את משאבת המסנן**
2. **הפעילו את היחידה:**

חברו את כבל החשמל לשקע חשמל, ובדקו את ממסר הפחת. לחצו על לחצן ⏻. "00" מהבהב יופיע בצג הלד של הבקרה האלקטרונית, כדי להראות שהמכשיר מוכן לתכנות.

3. **קבעו את שעות ההפעלה של מערכת מי המלח:**

כשקוד "00" מהבהב, לחצו על לחצן ⏻ כדי להגדיר את שעות ההפעלה הרצויות. פנו ל"טבלת זמני הפעלה" כדי לקבוע את שעות ההפעלה הדרושות בכל גודל בריכה. לחיצה על ⏻ תגדיל את הזמן בין 01 ל-12 שעות לכל היותר. אם בחרתם יותר מדי שעות, המשיכו ללחוץ על ⏻ כדי להתחיל את המחזור מהתחלה. מד הזמן המובנה יפעיל כעת את מערכת המים המלוחים שלכם, באותו הזמן בכל יום, למשך מספר הימים והשעות שהגדרתם.

הערה: מערכת המים המלוחים לא תפעל אם משאבת המסנן אינה פועלת. הקפידו לתכנת את משאבת המסנן (או הפעילו אותה ידנית) כך שתתחיל לפעול 5 דקות לפני מערכת המים המלוחים, ושתסיים את פעולתה 15 דקות לאחר מערכת המים המלוחים.

4. **נעילת בקרות לוח הבקרה:**

כשמספר השעות הרצוי מוצג, לחצו על ⏻ עד שתשמעו צפצוף. ציין "WORKING" ירוק על פאנל הבקרה יידלק בתוך מספר שניות, כדי לציין שמערכת המים המלוחים התחילה את ייצור הכלור. נעלו את לחצני הבקרה במצב זה כדי למנוע שינויים לא מורשים של מחזור ההפעלה.

הערה: אם תשכחו לנעול את לוח המקשים, המערכת תנעל אוטומטית ותתחיל לפעול שעה מאוחר יותר.

5. **כיוון מחדש של זמן ההפעלה במקרה הצורך:**

ניתן לכוון מחדש את שעות ההפעלה במידת הצורך. לחצו על לחצן ⏻ עד שתשמעו צפצוף המציין את שחרור נעילת לוח המקשים, והזמן שתוכנן בעבר יהבהב. חזרו על צעדים 3 עד 4.

שמרו הוראות אלו

הוראות הפעלה (המשך)

6. מחזור המרצה

- בהתקנה ראשונה, לחצו והחזיקו את לחצן "BOOST" במשך 5 שניות, עד שהציין יאיר ותצוגת הלד תראה"80". כך תדעו שמערכת המים המלוחים החלה בייצור כלור מוגבר. תוכלו ללחוץ ולהחזיק את לחצן "BOOST" למשך 5 שניות נוספות עד שהציין יכבה, דבר שיבטל את מחזור ההמרצה.

- מחזור ההמרצה פועל פי 8 שעות ממשך הזמן שתוכנת במערכת. כלומר, אם זמן הפעלת מערכת המים המלוחים הוא שעתיים, הליך ההמרצה יפעל 8 X 2 = 16 שעות. אחרי שמחזור ההמרצה הושלם, המערכת תעבור אוטומטית למצב עבודה רגיל.
- לאחר שההמרצה הופעלה, בדקו האם שעות הפעלת משאבת המסנן הוגדרו כראוי. למשל, אם זמן הפעלת ההמרצה הוא 8 שעות, משאבת המסנן צריכה להיות מוגדרת לפעולה של 8 שעות לכל הפחות. יש להגדיל את זמן הפעלת משאבת המסנן במידת הצורך.
הערה: אם מחוברת למערכת משאבת מסנן של אינטקס, העבירו את מתג המשאבה למצב "I".

- אחרי גשם כבד, או אם הבריכה מלוכלכת, לחצו על לחצן "BOOST" כדי לנקות היטב את הבריכה בשנית.

7. מצב המתנה/חסכון בחשמל:

- כשהמחזור מסתיים, ציין "SLEEP" הירוק בפאנל הבקרה יאיר, ותצוגת הלד תהבהב "93". המערכת נכנסה כעת למצב המתנה. אחרי זמן מה, המערכת תכבה, ותגדיר עצמה למצב חסכון בחשמל. המערכת תפעיל עצמה שוב אוטומטית לאחר 24 שעות, ותחל במחזור היומי של ייצור הכלור.
- ציין "SLEEP" יישאר דולק בזמן שהמערכת במצב חסכון בחשמל. אולם, תצוגת הלד תשחיר אחרי 5 דקות. לחצו על לחצן כלשהו (או) כדי לצפות בקוד הלד האחרון.

8. מחזור ניקוי עצמי של האלקטרודה:

- לחצו והחזיקו את לחצן למשך 5 שניות עד שתצוגת הלד תהבהב "10" בהתאם לדרגת קושי הסידן המים שלכם, לחצו על לחצן בשנית כדי לבחור את זמן מחזור הניקוי העצמי כפי שמתואר למטה. ישנן 3 הגדרות : 14 שעות, 10 שעות ו-06 שעות.

קושי הסידן	זמן מחזור ניקוי עצמי
0-150 חלקיקים למיליון	היפוך קוטביות כל 14 שעות
150-250 חלקיקים למיליון	היפוך קוטביות כל 10 שעות
250-350 חלקיקים למיליון	היפוך קוטביות כל 06 שעות

הערה: חיי התא משתנים בהתאם למצב המים, השימוש בבריכה וזמן ההפעלה של המכשיר. בחרו בזמן מחזור של 14 שעות כדי למקסם את חיי התא האלקטרוליטי אם רמת קושי הסידן במים היא עד ל-150 חלקיקים למיליון. נקיון ידני שגרתי ותחזוקה קבועה יאריכו עוד יותר את חיי התא האלקטרוליטי.

שמרו הוראות אלו

- לאחר שזמן הניקוי העצמי הרצוי מוצג, לחצו על לחצן כדי לנעול את לוח המקשים ותצוגת הלד תחזור לזמן ההפעלה הרגיל. המערכת תהפוך את הקוטביות של האלקטרודה (5) בכל פעם בהתאם לשעות שנבחרו.

הערה: אם תשכחו לנעול את לוח המקשים, המערכת תנעל אותו אוטומטית.

טבלת קודי לד

תצוגה במסך לד	הגדרה
80	מצב המרצה
00	מצב המתנה (הפעלה)
01	שעות הפעלה מינימאליות (נותרה שעה אחת)
02	זמן הפעלה (נותרו שעתיים)
03	זמן הפעלה (נותרו 3 שעות)
04	זמן הפעלה (נותרו 4 שעות)
05	זמן הפעלה (נותרו 5 שעות)
06	זמן הפעלה (נותרו 6 שעות)
07	זמן הפעלה (נותרו 7 שעות)
08	זמן הפעלה (נותרו 8 שעות)
09	זמן הפעלה (נותרו 9 שעות)
10	זמן הפעלה (נותרו 10 שעות)
11	זמן הפעלה (נותרו 11 שעות)
12	זמן הפעלה מרבי (נותרו 12 שעות)
90	קוד התראה (זרימת מים נמוכה במשאבה/אין זרימת מים)
91	קוד התראה (רמת מלח נמוכה)
92	קוד התראה (רמת מלח גבוהה)
93	מצב המתנה (זמן הפעלה הסתיים)
"ריק"	אין חשמל או "מצב חסכון בחשמל" והמערכת ממתינה להתחיל את מחזור מערכת המים המלוחים הבא.

חשוב

כשקוד התראה "90" מוצג, יש לוודא שמד הזמן של משאבת המסנן מוגדר לשעה אחת יותר ממערכת המים המלוחים.

אם למשאבת המסנן אין קוצב זמן מובנה, יש להפעיל ולכבוד את משאבת המסנן ידנית בכל יום.

שמרו הוראות אלו

התקנה נייחת של מערכת המים המלוחים

בחלק מהמדינות, בעיקר בקהילה האירופית, יש צורך המוצר יחובר לקרקע או לבסיס במצב אנכי קבוע. בדקו עם הרשויות המקומיות כדי לקבוע אם ישנה תקנה באזורכם הנוגעת למשאבות מסנן של בריכות עיליות. אם כן, ניתן להתקין את המוצר על פלטפורמה בעזרת שני החורים הממוקמים בבסיס. ראו איור למטה.

ניתן להתקין את המוצר על בסיס בטון או על פלטפורמת עץ, כדי למנוע הפיכה בטעות שלו. סך כל ההתקן חייב להיות כבד מ-18 ק״ג.

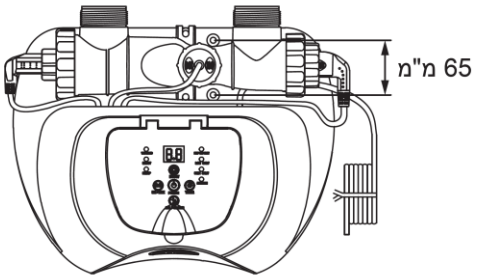

דגם ECO5220/5230

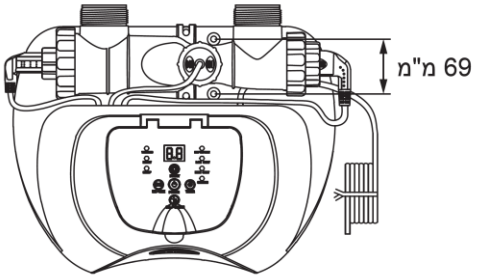

דגם ECO6220/6230

1. **בדגם ECO5220/5230** : חורי ההתקנה הם בקוטר 6.4 מ״מ ובמרווח של 65 מ״מ זה מזה.
   בדגם ECO6220/6230: חורי ההתקנה הם בקוטר 6.4 מ״מ ובמרחק של 69 מ״מ זה מזה.
2. השתמשו בשני ברגים ובאומי נעילה בקוטר מרבי של 6.4 מ״מ.

שמרו הוראות אלו

תחזוקה

חשוב

נתקו את כבל החשמל לפני ניקוי המערכת. סגרו גם את שסתומי הטובלן בבריכה או הכניסו את הפקקים בצורת הכובע השחור לפתחי המסנן כדי למנוע יציאת מים. אחרי ביצוע פעולות התחזוקה, עליכם לחבר את כבל החשמל לחשמל בשנית ולפתוח את שסתומי הטובלן או להסיר את הפקקים.

ניקוי חיישן זרימת המים

1. יש לפתוח את צווארון חיישן הזרימה (6) בסיבוב נגד והוצא אותו מתעלת התא האלקטרוליטי. פנה ל"חלקי המכשיר".
2. אם יש לכלוכים ומשקעים על פני שטח חיישן הזרימה, השתמשו בצינור גינה כדי לשטוף אותו.

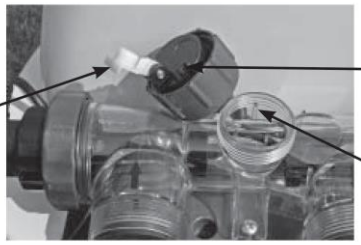

3. אם זרם מים לא מסיר את המצבורים, השתמשו במברשת פלסטיק כדי לנקות את פני השטח ואת הצירים במידת הצורך. אין להשתמש במברשת מתכת.
4. לאחר שחיישן הזרימה נבדק ונוקה, יישרו את חריץ ההתאמה שעל חיישן הזרימה עם בליטת ההתאמה שבתעלת התא. כעת סובבו את הצווארון עם כיוון השעון, וחברו את החיישן בחזרה למקומו. אין לחזק יתר על המידה.

ניקוי אלקטרודות

לאלקטרודות פונקציית ניקוי עצמי המשולבת בתכנות הבקרה האלקטרונית. ברוב המקים, ניקוי עצמי זה ישמור על פעולת אלקטרודות ביעילות אופטימאלית. אם מי הבריכה קשים (תכולת מינרלים גבוהה), ייתכן שיהיה צורך בניקוי תקופתי ידני של האלקטרודות. כדי לשמור על ביצועים מיטביים, אנו ממליצים על פתיחה ובדיקה בעין של האלקטרודה העיקרית והמשנית (5 ו-4) מדי חודש.
הצעדים הבאים מראים כיצד לנקות את התא.

בדיקה וניקוי:

1. כבו את המכשיר, נתקו אותו מהחשמל.
2. **עבור משאבות מסנן עם צינור בקוטר 32 מ"מ (1.25 אינץ')** – למניעת יציאת מים מהבריכה, פתחו את רשתות הסינון ממחבר המסנן והכניסו את הפקקים בצורת הכובע אל מחברי המסנן.
למשאבות מסנן עם צינור בקוטר 38 מ"מ (1.5 אינץ') – סובבו את שני שסתומי הטובלן ידני עד הסוף עם כיוון השעון. כך תסגרו את השסתום ומים לא יצאו מהבריכה.

שמרו הוראות אלו

3. נתקו את 2 הצינורות ממערכת המים המלוחים, וחברו את כיסויי התא (9) אל הכניסה והיציאה של התא האלקטרוליטי (3).

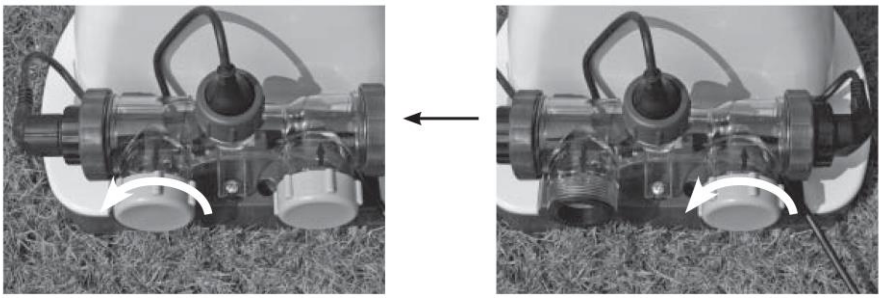

4. פתחו את הברגת הצווארון של חיישן הזרימה (6) והוציאו החוצה את חיישן הזרימה מבית התא האלקטרוליטי (3).

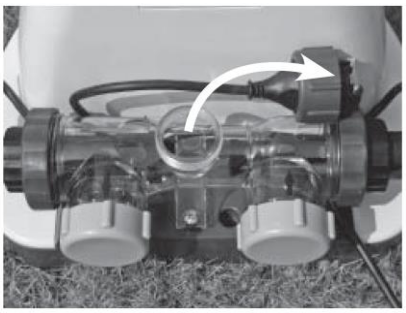

5. מזגו חומץ מטבח אל מעטפת התא האלקטרוליטי (3) כדי שהאלקטרודות יטבלו בו למשך שעה.

6. פתחו את צידו של כיסוי התא (9), רוקנו והשליכו את החומץ. חברו את הצינור המגיע מהבריכה אל התא. שטפו את מעטפת התא האלקטרוליטי במי בריכה.

7. הפכו את סדר הפעולות של שלבים 3, 4, 5 ו-6 כדי לחבר מחדש את התא האלקטרוליטי.

שמרו הוראות אלו

פסי בדיקה של אינטקס (ארוזים עם המוצר)

פסי הבדיקה מיועדים לבדיקת "כלור חופשי", "pH", "סה"כ אלקליניות", ורמות "קשיות סידן" בו זמנית. אנו ממליצים על בדיקה כימית של המים מדי שבוע, ועל שמירת ריכוז כלור של 0.5-3.0 חלקיקים למליון.

הוראות שימוש

1. טבלו את כל הפס במים והוציאו מיד.
2. החזיקו את הפס מאוזן למשך 15 שניות. אל תוציאו מים עודפים מהפס.
3. כעת השוו את הפס לטבלת הצבעים שעל האריזה. במידת הצורך, אזנו את ההרכב הכימי של מי הבריכה. חשוב מאוד להשתמש בטכניקות המתאימות בזמן בדיקת רמות הכימיקלים במים. קראו את הנחיות השימוש בפסים ופעלו לפיהן.

אחסון לטווח ארוך

1. נתקו את כבל החשמל מהשקע.
2. לאחר שהבריכה התרוקנה לגמרי, נתקו את מערכת המים המלוחים מהצינורות, על ידי היפוך סדר הפעולות בהתקנה.
3. ייבשו באוויר את המכשיר לפני אחסונו. זהו זמן טוב לבדוק בעין ולנקות את התא האלקטרוליטי.
4. אחסנו את המכשיר ואת האביזרים הנלווים במקום יבש. יש לבדוק מדי פעם את הטמפרטורה, ולשמור אותה בין 0 מעלות ל- 36 מעלות צלזיוס.
5. ניתן להשתמש באריזה המקורית לצורך אחסון.

שמרו הוראות אלו

תחזוקת הבריכה והרכב כימיקלים

הרכב כימי מועדף של המים			
	מינימום	אידיאלי	מרבי
כלור חופשי	0	0.5 - 3.0 ppm	5.0 ppm
כלור משולב	0	0 ppm	0.2 ppm
pH	7.2	7.4 - 7.6	7.8
סך כל אלקיליות	40 ppm	80 ppm	120 ppm
קושי סידן	50 ppm	100 - 250 ppm	350 ppm
מייצב (חומצה ציאנורית)	10 ppm	20 - 40 ppm	50 ppm

Ppm = חלקיקים למליון

יש להתייעץ עם מוכר הבריכה בנוגע לטיפול במים.

כלור חופשי: הוא הכלור השיורי שנמצא במי הבריכה.
כלור משולב: נוצר על ידי תגובה בין כלור חופשי ושאריות אמוניה. אם התוצאה גבוהה מדי – יורגש ריח כלור חזק וגירוי בעיניים.

pH: ערך המציין עד כמה מי הבריכה בסיסיים או חומציים.
תוצאה אם הערך נמוך מדי – קורוזיה למתכת, גירוי לעיניים ולעור, והרס סך כל האלקליות
תוצאה אם הערך גבוה מדי – היווצרות אבנית, מים מעורפלים, חיי מסנן קצרים יותר, גירוי לעור ולעיניים, יעילות נמוכה של הכלור.

סך כל אלקליות: מציינת את מידת עמידות המים לשינויים ב-pH. קובעת את המהירות והקלות של שינויים ב-pH, לכן יש לכוון תמיד את סכך כל האלקליות לפני כיוון רמות ה-pH.
תוצאה אם הערך נמוך מדי – קורוזיה למתכת, גירוי לעיניים ולעור. כל חומר כימי הנוסף למים ישפיע על רמות ה-pH.
תוצאה אם הערך גבוה מדי – היווצרות אבנית, מים מעורפלים, גירוי לעיניים ולעור, הורדת יעילות הכלור.

קושי סידון : מתייחס לכמות הסידן והמגנזיום שהתמוססו במים.
תוצאה אם הערך גבוהה מדי – גירוי לעיניים ולעור, קושי לאזן את המים ופגיעה ביעילות המכשיר. היווצרות אבנית שתגרום למים להיות עכורים.

מייצב – מייצבים מאריכים את חיי הכלור בבריכות שחייה (חומצה ציאנורית).

- אין להוסיף כימיקלים ישירות למכשיר. הדבר עלול לפגוע בתא.
- רמות מלח ומייצב מעל לרמה המומלצת עלולות ליצור קורוזיה לציוד הבריכה.
- יש לבדוק את תאריך התפוגה של ערכת הבדיקה, מאחר שתוצאות הבדיקה עשויות להיות לא נכונות אם נעשה שימוש בערכה לאחר תאריך זה.
- אם בשל שימוש רב בבריכה, יש צורך להעלות את רמת המייצב, יש להשתמש בכימיקלים על בסיס טריכלור, TCCA או דיכלור.

שמרו הוראות אלו

מדריך פתרון בעיות

בעיה	סיבה	פתרון
אין די כלור	• שעות פעולה לא מספיקות של מערכת המים המלוחים. • רמות המלח במי הבריכה נמוכות מ-2000 חלקיקים למיליון. אין די בכך. • אבדן כלור בשל חשיפה חזקה לאור שמש. • עומס המתרחצים עלה. • תא אלקטרוליטי סתום או מלוכלך. • חשיפה לרמות UV גבוהות.	• העלאת זמן הפעלת מערכת המים המלוחים. פנו ל"הוראות הפעלה". • בדקו את רמת המלח בעזרת ערכת הבדיקה. כוונו במידת הצורך. פנו ל"נפחי מלח ומי בריכה". • השתמשו בכיסוי בריכה כשהבריכה אינה בשימוש או כשהמכשיר פועל. • העלו את זמן ההפעלה היומי של מערכת המים המלוחים. פנו ל"הוראות הפעלה". • הוציאו את התא לבדיקה. נקו אותו במידת הצורך. פנו ל"תחזוקה". • כסו את הבריכה בכיסוי בריכה למשך יומיים כשהמכשיר פועל, ואז בדקו את המים בעזרת פסי הבדיקה. • אם הבריכה נקייה וצלולה, הוסיפו מייצב למים ובדקו את המים כשהמכשיר פועל.
פתיתים לבנים במים	• עודף סידן במים.	• רוקנו כ-20 עד 25% ממי הבריכה והוסיפו מים נקיים כדי להקטין את קושי הסידן. בדקו את שלא הצטברה אבנית בתא האלקטרוליטי. נקו את התא האלקטרוליטי במידת הצורך.
אין תצוגת לד.	• אין חשמל. • ממסר הפחת לא הופעל. • נתיך נשרף. • תקלה במסך הלד.	• מצאו את המתג והפעילו את המכשיר. • אתחלו את ממסר הפחת. • צרו קשר עם מרכז שירות של אינטקס.

שמרו הוראות אלו

מדריך פתרון בעיות (המשך).

קוד פאנל לד	בעיה	פתרון
קוד פאנל לד מהבהב והתראה מופעלת (**הערה** : יש לכבות את אספקת החשמל לפני ניקוי ותחזוקה).		
	1. משאבת המסנן לא מחורת למערת או מופעלת.	• וודאו שמשאבת המסנן מחוברת ופועלת. פנו ל"הוראות הקמה".
	2. קו הסירקולציה חסום	• אם למכשיר יש שסתומי טובלן, וודאו שהם פתוחים. • נקו את מחסנית המסנן ואת התא מלכלוך ופסולת. פנו ל"תחזוקה". • שחררו את כל האוויר הלכוד בקו הסירקולציה. פנו למדריך משאבת המסנן.
	3. חיבור לא נכון של כיוון צינור היציאה והכניסה.	• בדקו את כיוון צינור היציאה והכניסה. הפכו את הצינורות במידת הצורך. פנו ל"הוראות הקמה".
	4. אבנית על חיישן הזרימה.	• נקו את חיישן הזרמה, ושימו לב במיוחד חריץ. פנו ל"תחזוקה".
	5. כבל חיישן הזרימה משוחרר.	• חברו את חיישן הזרימה היטב למתקן חיישן הזרימה.
	6. התנגשות זמן פנימית בין משאבת המסנן ומערכת המים המלוחים.	• אתחלו את שני קוצבי הזמן במשאבת המסנן ובמערת המים המלוחים. פנו ל"מחזור המרצה".
	7. תקלה בחיישן זרימה.	• צרו קשר עם מרכז שירות של אינטקס.
	1. לכלוך או אבנית על לוחות הטיטניום.	• הוציאו את התא האלקטרוליטי הראשי לבדיקה. נקו במידת הצורך. פנו ל"תחזוקה".
	2. רמות מלח נמוכות/אין מלח.	• הוסיפו מלח. פנו ל"נפחי מלח ומי בריכה".
	3. כבל התא האלקטרוליטי משוחרר.	• וודאו שכבל התא מחובר היטב אל מעטפת התא.
	4. כשל אפשרי בתא האלקטרוליטי.	• צרו קשר עם מרכז שירות של אינטקס. החליפו את התא במידת הצורך.
	1. רמות מלח גבוהות.	• רוקנו חלקית את הבריכה ומלאו מחדש במים טריים. פנו ל"נפחי מלח ומי בריכה".

שמרו הוראות אלו

	1. תצוגת לד כבויה ואורות "SERVICE" דולקים – המערכת לא נדלקת. 2. נגרם בשל לחות גבוהה. 3. תקלה במעגל המודפס.	• המתח הביתי נמוך או גבוה מדי (בטווח 20%). בדקו שהמתח תואם את זה שמצויין על מעטפת המכשיר. • הפעילו את המכשיר באמצע היום, והימנעו מהפעלתו בשחר, בזמן ערף או בגשם. הניחו פיסת אריח או רפידה דומה, בגודל 38 X 38 ס"מ בין המכשיר והקרקע, כדי שמי הקרקע יתאדו מהמערכת. • צרו קשר עם מרכז שירות של אינטקס.

חשוב

אם התקלה ממשיכה, צרו קשר עם מחלקת שירות הלקוחות לסיוע. פנו לדף "מרכזי שירות מורשים" לעזרה.

החלפת תחנת הבקרה

כלים דרושים: מברג פיליפס אחד.

אם רק תחנת הבקרה (13) זקוקה להחלפה כפי שמנחה אתכם מרכז השירות, יש להוציא את כל החלקים בתוך המסגרת המנוקדת ולשמור אותם במקום בטוח לשימוש מאוחר יותר.

לאחר שקיבלתם את תחנת הבקרה החלופית, התקינו את כל הרכיבים מהיחידה הקודמת בתוך תחנת הבקרה.

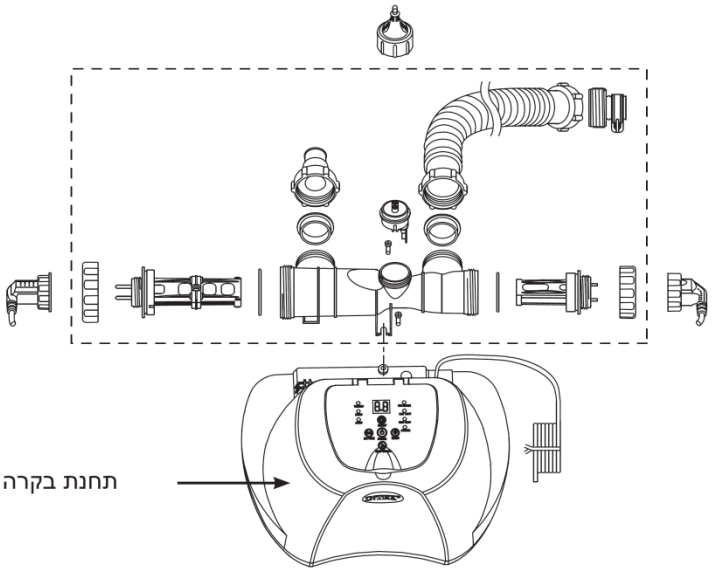

כללי בטיחות כלליים במים

בילוי במים מנה ומרפא. אולם, יש בו סכנות מובנות הכוללות פציעה ומוות. להפחתת סכנת הפציעה, יש לקרא את כל האזהרות וההוראות שעל המוצר, האריזה והחוברות שבאריזה ולפעול לפיהן. אולם, זכרו כי האזהרות וההנחיות של המוצר נוגעים לחלק מהסיכונים הנפוצים של בילוי במים, אך אינם מכסים את כל הסיכונים והסכנות.

שמרו הוראות אלו

לאמצעי בטיחות נוספים, יש להכיר את הקווים המנחים הבאים, כמו גם את הקווים המנחים של ארגוני בטיחות ארציים מוכרים:

- יש להקפיד על פיקוח מתמיד. מבוגר אחראי ובעל יכולת צריך להיות ממונה כ"מציל" או הצופה במים, בעיקר כשילדים נמצאים בתוך וסביב הבריכה.
- יש ללמוד שחות.
- יש להקדיש זמן ללמוד החייאה ועזרה ראשונה.
- יש להנחות כל אדם המפקח על המשתמשים בבריכה בנוגע לסכנות הפוטנציאליות של שימוש בבריכה ובנוגע לאמצעי הגנה כגון נעילת דלתות, מחסומים וכולי.
- יש להנחות את כל המשתמשים בבריכה, כולל ילדים, מה לעשות במקרה חירום.
- יש להשתמש בהגיון בריא ובשיקול דעת בזמן הנאה מפעילות במים.
- פיקוח, פיקוח, פיקוח.

שמרו הוראות אלו

אחריות מוגבלת

מערכת המים המלוחים קריסטל קליר יוצרה בעזרת החומרים והעבודה מהאיכות הגבוהה ביותר. כל מוצרי אינטקס נבדקו ונמצאו תקינים לפני יציאתם מהמפעל. אחריות מוגבלת זו תקפה רק עבור מערכת המים המלוחים קריסטל קליר והאביזרים הנלווים הרשומים להלן.

אחריות מוגבלת זו מהווה תוספת, ולא תחליף, לזכויות ולסעדים להם אתה זכאי כדין. במידה בה אחריות זו אינה תואמת אחת מזכויותיך החוקיות, זכויות אלו יקבלו קדימות. לדוגמה, חוקי הגנת הצרכן באירופה מספקות זכויות אחריות בחוק בנוסף לכיסוי אותו מקבל הצרכן באחריות מוגבלת זו.

סעיפי אחריות מוגבלת זו תקפים רק עבור הרוכש המקורי והיא אינה ניתנת להעברה. אחריות מוגבלת זו תקפה לפרק הזמן המצוין למטה מתאריך הרכישה המקורי בחנות. שמרו על קבלת הרכישה המקורית עם מסמך זה, מאחר שהוכחת רכישה תידרש וחייבת להתלוות לתביעות במסגרת האחריות, אחרת האחריות המוגבלת לא תהיה תקפה.

אחריות על מערכת המים המלוחים קריסטל קליר – שנתיים
אחריות על התא האלקטרוליטי – שנה
אחריות על צינורות, שסתומי טובלן, וחיבורים – 180 יום

אם מצאתם פגמים בייצור במערכת המים המלוחים קריסטל קליר במהלך תקופת האחריות המצוינת לעיל, צרו קשר עם מרכז שירות מתאים של אינטקס אותו תמצאו בגיליון "מרכזי שירות מורשים" המצורף. אם הפריט מוחזר כפי שמנחה מרכז השירות של אינטקס, מרכז השירות יבדוק אותו ויקבע את תקפות התביעה. אם הפריט מכוסה על ידי אחריות זו, הוא יתוקן או יוחלף בפריט תואם או זהה (לפי שיקול דעתה של אינטקס) ללא תשלום.

מלבד אחריות זו וזכויות חוקיות אחריות במדינה בה נרכש המוצר, לא נרמזת אחריות נוספת למוצר. במידת האפשר במדינה בה נרכש המוצר, אינטקס לא תהיה אחראית בשום מקרה לנזקים ישירים אות תוצאתיים שייגרמו לך או לצד שלישי כלשהו כתוצאה מהשימוש במערכת המים המלוחים קריסטל קליר, או כתוצאה מהפעולות של אינטקס, סוכניה או עובדיה (כולל יצרן המוצר). אם המדינה בה נרכש המוצר אינה מאפשרת החרגת או הגבלת נזקים מקריים או תוצאתיים, מגבלה או החרגה זו לא תהיה תקפה עבורך.

יש לשים לב כי אחריות מוגבלת זו אינה תקפה בנסיבות הבאות:

- אם מערכת המים המלוחים קריסטל קליר עוברת הזנחה, שימוש חריג, תפעול לא נכון, חיבור למתח או זרם שאינם בהתאם להוראות ההפעלה, תחזוקה או אחסון לא נכונים.
- אם נגרם למערכת המים המלוחים קריסטל קליר נזק עקב נסיבות שאינן בשליטתה של אינטקס, כולל בלאי רגיל ונזקים שנגרמים עקב חשיפה לדליקה, שיטפון, קיפאון, גשם או כוחות טבע אחרים, אך מבלי להגביל לאלו.
- עבור חלקים או רכיבים שאינם נמכרים על ידי אינטקס. או:
- לשינויים, תיקונים או פירוק לא מורשים של מערכת המים המלוחים קריסטל קליר על ידי אדם שאינו עובד של מרכז השירות של אינטקס.

העלויות הקשורות לבריחת מי בריכה, נזקים מכימיקלים או ממים אינם מכוסים באחריות זו. פציעה או נזק לרכוש או אנשים אינם מכוסים על ידי אחריות זו.

יש לקרא היטב את הוראות השימוש ולפעול בהתאם לכל ההנחיות הנוגעות לתפעול ותחזוקה נכונים של מערכת המים המלוחים קריסטל קליר. יש לבדוק את המוצר לפני כל שימוש. אחריות מוגבלת זו תבוטל במקרה של פעולה בניגוד להוראות.

שמרו הוראות אלו